T77-St-1 T202-o	BING Vergaser **1/22/46** Horizontalvergaser	TRIUMPH (TWN) Gemo 250	letzte Änderung 22.03.2020
Preisliste **hier** anklicken		Lesen Sie vor einer Bestellung die Lieferbedingungen **hier** anklicken	

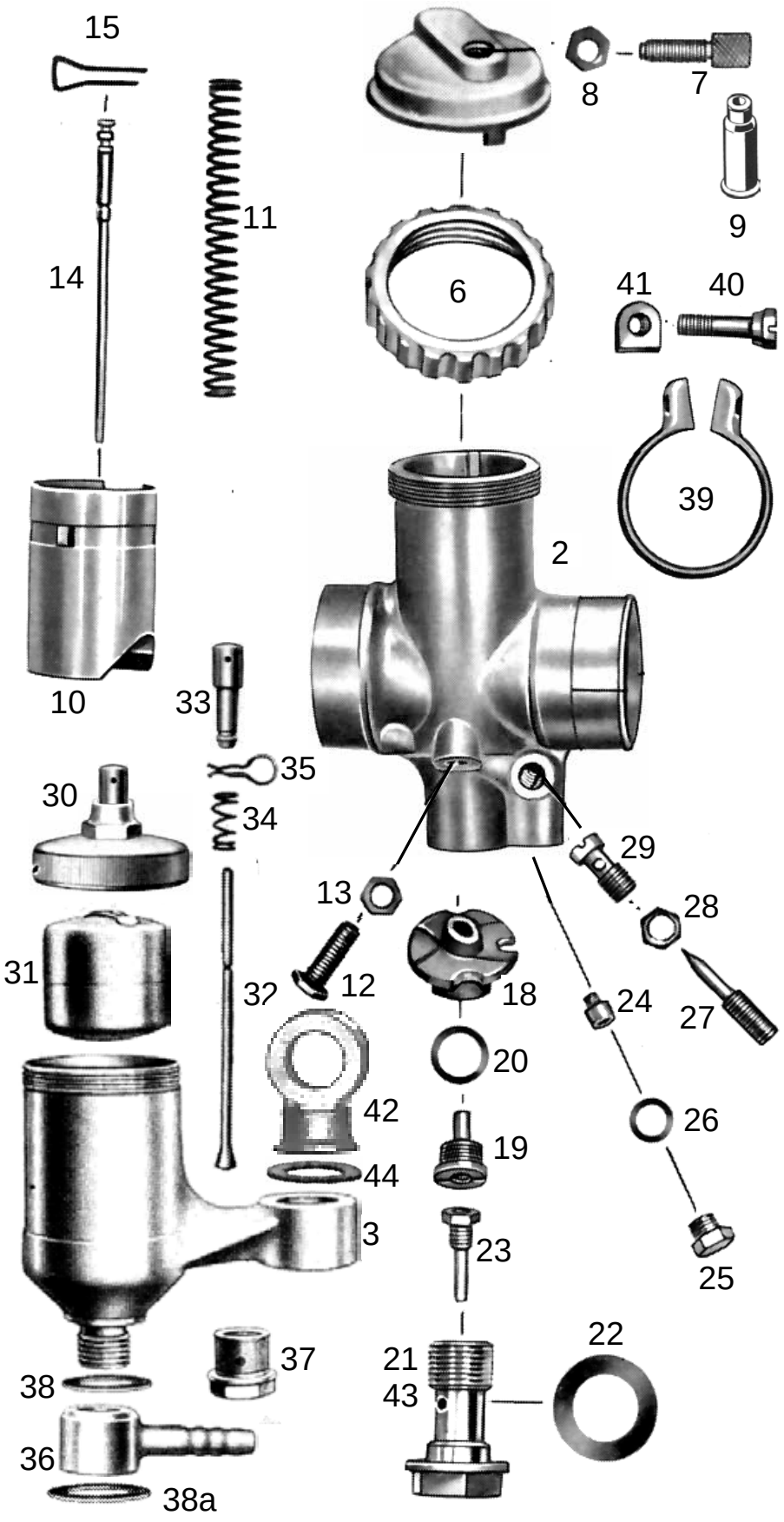

nml = nicht mehr lieferbar a.A. = auf Anfrage ● = benötigte Menge		
Alle Angaben nach Bing Unterlagen		
	Best-Nr.	Bezeichnung
	a.A.	Vergaser kpl.
2	nml	Vergasergehäuse nackt
3	301500	Schwimmergehäuse nackt *mit Außengewinde M38x1*
5	9487-1	Deckelplatte
6	6547-1	Verschraubung zu Deckelplatte
7	6542-0	Seilzugstellschraube
8	6551-0	Kontermutter zu Stellschraube
9	H1831	Gummitülle zu Stellschraube *(Sonderzubehör, nicht serienmäßig)*
10	3833-5	Gasschieber
11	6533-2	Feder zu Gasschieber
12	6549-0	Anschlagschraube zu Gasschieber
13	6551-0	Kontermutter zu Anschlagschraube
14	3836-5	Düsennadel *2.Kerbe von oben*
15	6535-0	Klemmbügel zu Düsennadel
18	3831-2	Mischkammereinsatz Nr.3
19	6526-0	Nadeldüse 2,68
20	6554-0	Dichtring zu Nadeldüse
21	9494-1	Düsenstock zu Hauptdüse
22	9494-2	Dichtring zu Düsenstock ●*2 Stück*
23	6541-0	Hauptdüse 101-100 (Serie)
weitere Hauptdüsen hier anklicken		
24	6538-1	Leerlaufdüse 031-55 (Serie)
weitere Leerlaufdüsen hier anklicken		
25	6552-0	Verschlussschraube zu Leerlaufdüse
26	6553-0	Dichtring zu Verschlussschraube
27	9492-1	Luftregulierschraube *1 Umdreh.offen*
28	6551-1	Kontermutter zu Luftregulierschr.
29	6539-0	Leerlaufluftdüse
30	3832-1	Schw-Geh-Deckel kpl. mit Tupfer
30	327200	Schwimmergehäusedeckel nackt
31	948001	Schwimmer 7 Gramm
32	9481-7	Schwimmernadel ca.72 mm
33	481500	Tupfer mit Klemmbügel und Feder
34	6544-5	Feder zu Tupfer
35	9486-2	Klemmbügel zu Tupfer
36	5048-3	Schlauch-Schwenkanschluss
37	9499-3	Siebschraube (ohne Sieb)
37	509650	Siebschraube mit Sieb
38	9494-8	Dichtring zu Schwenkanschluss
38a	9494-9	Dichtring zu Schwenkanschluss
39	950302	Klemmring zu Vergaser
40	9502-0	Klemmschraube
41	5051-0	Mutter zu Klemmschraube
42	260550	Zwischensteg
43	9494-1	Verschraubung zu Zwischensteg
44	9494-2	Dichtring zu Verschraubung ●*2 Stück*

ACHTUNG

Falls Sie über eine Suchmaschine auf diese Seite gekommen sind, können Sie sich nur ***diese Seite*** ansehen.
Um das ganze Lieferprogramm für **Motorräder** zu sehen, klicken Sie
hier auf meine Startseite klicken

Ernst Weißwange, Hamburger Str.73, 24568 Kaltenkirchen, Tel.04191-3326 www.weisswange-motorradteile.de