T77-St-1 T203-o	BING Vergaser **1/22/21** Einschiebervergaser mit Stutzen	TRIUMPH (TWN) Gemo 251	letzte Änderung 22.03.2020
Preisliste **hier** anklicken		Lesen Sie vor einer Bestellung die Lieferbedingungen **hier** anklicken	

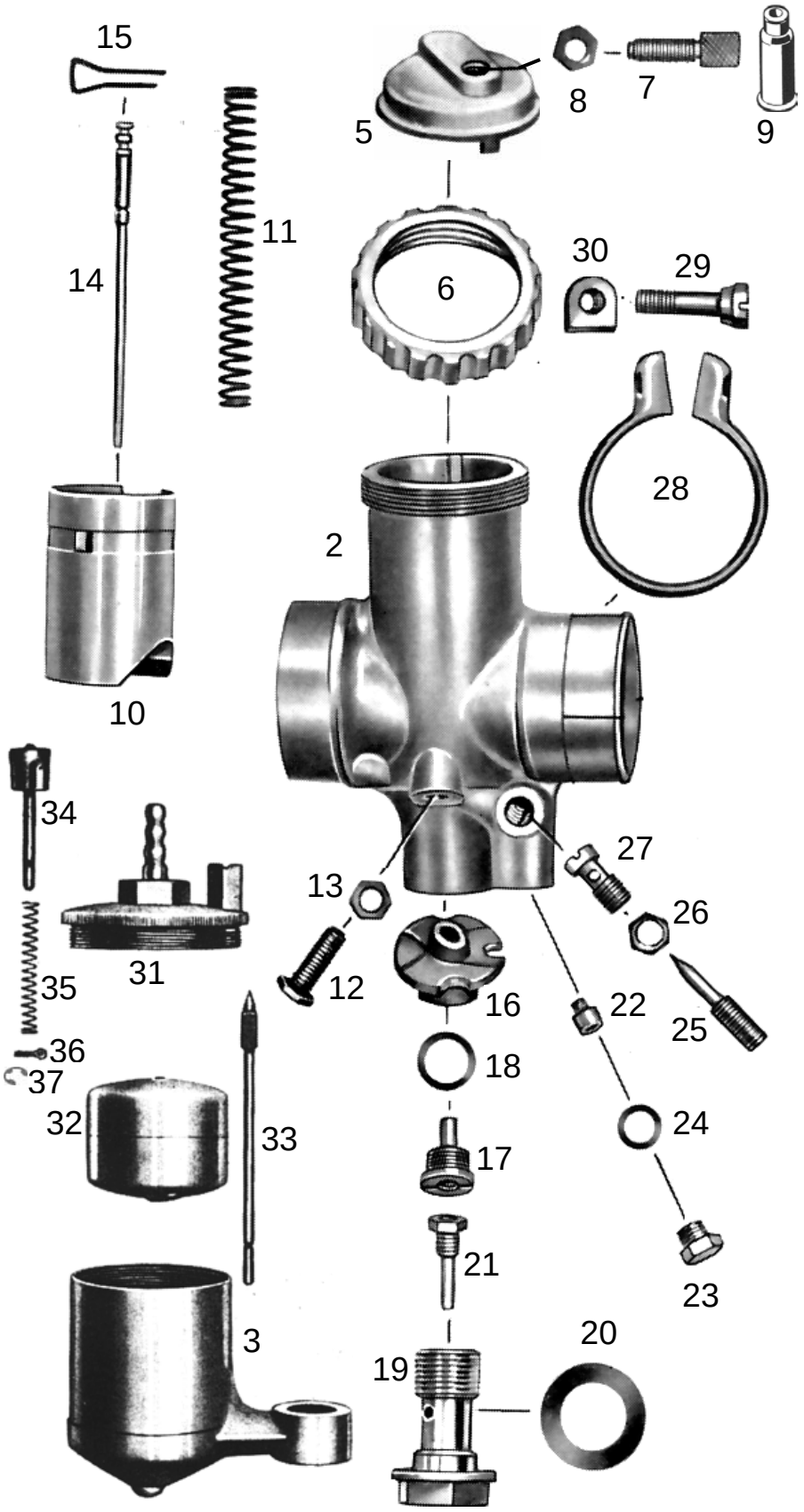

nml = nicht mehr lieferbar
a.A. = auf Anfrage
● = benötigte Menge

Alle Angaben nach Bing Unterlagen

	Best-Nr.	Bezeichnung
	a.A.	Vergaser kpl. 1/22/21
2	nml	Vergasergehäuse nackt
3	303400	Schwimmergehäuse nackt
5	9487-1	Deckelplatte
6	6547-1	Verschraubung zu Deckelplatte
7	6542-0	Seilzugstellschraube
8	6551-0	Kontermutter zu Stellschraube
9	H1831	Gummitülle zu Stellschraube *(Sonderzubehör, nicht serienmäßig)*
10	3833-5	Gasschieber
11	6533-2	Feder zu Gasschieber
12	6549-0	Anschlagschraube zu Gasschieber
13	6551-0	Kontermutter zu Anschlagschraube
14	3836-5	Düsennadel *2.Kerbe von oben*
15	6535-0	Klemmbügel zu Düsennadel
16	3831-2	Mischkammereinsatz Nr.3
17	6526-0	Nadeldüse 2,68
18	6554-0	Dichtring zu Nadeldüse
19	9494-1	Düsenstock zu Hauptdüse
20	9494-2	Dichtring zu Düsenstock ●*2 Stück*
21	6541-0	Hauptdüse 101-100 (Serie)
	weitere Hauptdüsen hier anklicken	
22	6538-1	Leerlaufdüse 031-55 (Serie)
	weitere Leerlaufdüsen hier anklicken	
23	6552-0	Verschlussschraube zu Leerlaufdüse
24	6553-0	Dichtring zu Verschlussschraube
25	9492-1	Luftregulierschraube *2½ Umdreh.offen*
26	6551-1	Kontermutter zu Leerlaufregulierschr.
27	6539-0	Leerlaufluftdüse
28	950302	Klemmring zu Vergaser
29	9502-0	Klemmschraube
30	5051-0	Mutter zu Klemmschraube
31	6531-0	Schwimmergehäusedeckel nackt
31	6536-0	Schwimmergehäusedeckel mit Tupfer
32	6529-0	Schwimmer
33	6530-0	Schwimmernadel
34	6545-0	Tupfersatz mit Feder und Splint
35	6544-0	Feder zu Tupfer
36	6540-0	Splint zu Tupfer *(nach Bedarf)*
37	679923	Sprengring zu Tupfer *(nach Bedarf)*

ACHTUNG

Falls Sie über eine Suchmaschine auf diese Seite gekommen sind, können Sie sich nur ***diese Seite*** ansehen.
Um das ganze Lieferprogramm für **Motorräder** zu sehen, klicken Sie
hier auf meine Startseite klicken

Ernst Weißwange, Hamburger Str.73, 24568 Kaltenkirchen, Tel.04191-3326 www.weisswange-motorradteile.de