DKW Ersatzteilliste Nr.606

ACHTUNG

Falls Sie durch eine Suchmaschine auf diese Ersatzteilliste geführt wurden, können Sie sich nur **DIESE Ersatzteilliste** ansehen.

Um sich auch die Preisliste und weitere Ersatzteillisten anzeigen zu lassen, klicken Sie meine **Internetseite** an

www.weisswange-motorradteile.de

Ernst Weißwange
Motorradteile

D-24568 Kaltenkirchen Hamburger Straße 73
Telefon: 04191-3326 + 0170 5283326 Fax: 04191-88091

eMail: ernst@weisswange-motorradteile.de

www.weisswange-motorradteile.de

Ersatzteilliste Nr.606
für die DKW Modelle:
RT 200, RT 200 H, RT 250 H, RT 250/1

Ausgabe 03.10.2025

606-02	Liefer- und Zahlungsbedingungen	letzte Änderung: 09.04.2021

Bei denen in dieser Ersatzteilliste aufgeführten Motorradteile handelt es sich um **Neuteile** die bestellbar und lieferbar sind.
Sofern es sich um DKW Originalteile handelt, können diese durchaus schon 50-60 Jahre alt sein.

Nicht aufgeführte Teile sind nicht lieferbar !

Bestellungen sind nur per Brief, Fax oder E-Mail möglich.

ACHTUNG: Die Mengenangabe in der Ersatzteilliste ist **nicht die Liefermenge !!!**
Es ist die Menge angegeben, die normalerweise benötigt wird.
Der Preis bezieht sich auf ein Stück !!!

Machen Sie folgende Angaben bei einer Bestellung:

Bestellmenge
Best-Nr.
Artikelbezeichnung
Name und Anschrift

Eingehende Bestellungen werden grundsätzlich **nicht** bestätigt.
Bestellungen **unter € 40,00** können leider **nicht** bearbeitet werden. **(Ausland € 60,00)**

Der Versand erfolgt gegen Vorkasse. Auf Wunsch auch gegen Nachnahme
Nach Bearbeitung Ihrer Bestellung erhalten Sie per e-mail die Rechnungs-Nr. und die Kontoverbindung.

Bezahlung durch Lastschrift oder PayPal ist nicht möglich.

Die Preise sind unverbindlich und in einer gesonderten Preisliste aufgeführt.
Alle Preise der Internet-Preisliste sind inkl. Mehrwertsteuer.
Die Originalrechnung mit ausgewiesener Mehrwertsteuer wird der Sendung beigefügt.

Versandkosten hier anklicken

Mängelrügen wegen schadhafter oder falsch gelieferter Teile müssen spätestens innerhalb von 14 Tagen nach Empfang der Ware bei mir schriftlich angezeigt werden, da sie sonst nicht mehr berücksichtigt werden können.
Eine Verpflichtung zur Rücknahme fest bestellter und ordnungsgemäß gelieferter Ware besteht meinerseits nicht. Eventuelle Rückgaben von unbenutzten Teilen in Originalverpackung sind nur nach vorheriger Absprache unter Angabe der Rechnungsnummer innerhalb von 14 Tagen möglich.

Alle Angaben sind unverbindlich. Für Fehler wird nicht gehaftet. Zwischenverkauf vorbehalten

606-03	RT 200 * RT 200 H * RT 250 H * RT 205/1	letzte Änderung 25.05.2015

OHNE Hinterradfederung			
Fahrgestell-Nummer	**Typ**	**Besonderes**	**Motornummer**
1 000 001 - 1 002 000	RT 200	*ohne Hinterradfederung*	1 000 001 - 1 002 000
47 500 001 - 47 502 000	RT 200	*ohne Hinterradfederung*	47 000 001 - 47 002 00
47 504 001 - 47 519 241	RT 200	*ohne Hinterradfederung*	47 004 001 - 47 020 919
MIT Hinterradfederung			
48 500 001 - 48 568 032	RT 200 H	*Anhand der Fahrgestell-Nr. kann nicht festgestellt werden, ob es sich um eine* ***RT 200 H*** ***RT 250 H*** *3-Gang* ***RT 250/1*** *4-Gang handelt. Nur anhand der aufgeführten Motor-Nummern ist das möglich.*	47 020 920 - 47 050 018
48 500 001 - 48 570 00	RT 250 H	*Anhand der Fahrgestell-Nr. kann nicht festgestellt werden, ob es sich um eine* ***RT 200 H*** ***RT 250 H*** *3-Gang* ***RT 250/1*** *4-Gang handelt. Nur anhand der aufgeführten Motor-Nummern, ist das möglich.*	48 000 001 - 48 032 436 48 039 351 - 48 044 950
48 500 001 - 48 570 000	RT 250/1	*Anhand der Fahrgestell-Nr. kann nicht festgestellt werden, ob es sich um eine* ***RT 200 H*** ***RT 250 H*** *3-Gang* ***RT 250/1*** *4-Gang handelt. Nur anhand der aufgeführten Motor-Nummern ist das möglich.*	48 032 437 - 48 039 350 48 044 951 - 48 046 000

Diese Angaben sind aus alten DKW Unterlagen.
Für die Richtigkeit wird nicht gehaftet !

606-04 geändert 11.03.20	MOTOR-KLEINTEILE	Lesen Sie vor einer Bestellung die Lieferbedingungen **hier**
	hier **PREISLISTE** anklicken	nml = nicht mehr lieferbar zZnl = zur Zeit nicht lieferbar nB = nach Bedarf

für Krad				Information			Bilder
RT 200	RT 200 H	RT 250 H	RT 250/1	RT 200 - - - - - 3-Gang, ohne Hinterradfederung RT 200 H - - - 3-Gang, mit Hinterradfederung RT 250 H - - - 3-Gang, mit Hinterradfederung RT 250/1 - - - - 4-Gang, mit Hinterradfederung		*Bemerkung beachten !*	
benötigte Menge				Best-Nr.	**Bezeichnung**	**Bemerkung**	**Bilder**
3	3	3	3	630503	Kurbelwellenlager links/rechts	*25x62*	
2	2	2	2	600500	Schaftradlager rechts	*25x47*	
1	1	1	1	630300	Lager zu Getriebehautwelle links	*17x47*	
1	-	-	-	8017-1	Radialdichtring zu Kurbelwelle links	*30x62 bis Mot-Nr.47020199*	
1	1	1	1	8017-0	Radialdichtring zu Kurbelwelle links	*25x62 ab Mot-Nr.47020200*	
1	1	1	1	1014-8	Radialdichtring zu Kurbelwelle rechts	*20x32*	
1	1	1	1	4641-0	Radialdichtring zu Schaftrad (Kettenritzel)	*30x40*	
1	1	-	-	938006	Dichtungssatz (ohne Radialdichtringe)		
-	-	1	1	938011	Dichtungssatz (ohne Radialdichtringe)		
1	1	-	-	8007-0	Zylinderkopfdichtung		
-	-	1	1	8008-0	Zylinderkopfdichtung		
1	1	1	1	8002-0	Zylinderfußdichtung		
1	1	1	1	9328-1	Gehäusedichtung		
1	1	1	1	9337-1	Deckeldichtung links (Kupplungsdeckel)		
1	1	1	1	935707	Flanschdichtung rund, Kurbelwelle rechts		
1	1	1	1	1311-8	Verschlußdeckeldichtung, Schaftrad rechts		
1	-	-	-	9364-5	Isolierbüchse für Vergaser *bis Motor-Nr.47 005 000*		
1	-	-	-	904824	Isolierflansch für Vergaser, *Loch Ø 24 mm, Lochabstand 48 mm*		
1	1			905324	Isolierflansch für Vergaser, *Loch Ø 24 mm, Lochabstand 53 mm*		
-	-	1	1	905328	Isolierflansch für Vergaser, *Loch Ø 28 mm, Lochabstand 53 mm*		
1	-	-	-	932506	Motorgehäuse nackt, 2-teilig	*RT 200 ab Mot. 47 017 741*	
1	1	1	1	933507	Kupplungsdeckel	*RT 200 ab Mot. 47 017 741*	
1	-	-	-	933101	Einfüllschraube oben M 14x1,5 (Ent.-Belüftungsschraube)		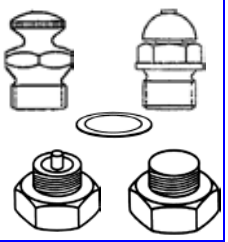
-	1	1	1	933102	Einfüllschraube oben M 16 x1,5 (Ent.-Belüftungsschraube)		
-	1	1	1	0301-5	Dichtring Einfüllschraube am Motorgehäuse oben	*A 16x20*	
1	1	1	1	730674	Ölablassschraube **magnetisch** am Motorgehäuse	*verzinkt CM 14x1,5*	
1	1	1	1	0301-0	Dichtring für Ölablassschraube	*A 14x18*	
1	1	1	1	731674	Ölkontroll / Ablassschraube im Kupplungsdeckel	*verzinkt CM 14x1,5*	
1	1	1	1	0301-0	Dichtring für Ölkontroll /Ablassschraube	*A 14x18*	
1	1	1	1	993306	Satz Motorgehäuseschrauben	13 St. verzinkt	
1	-	-	-	903106	Satz Deckelschrauben links, Edelstahl *(5 Sück)*	bis Mot 47 017 740	
1	1	1	1	903107	Satz Deckelschrauben links, Edelstahl *(6 Stück)*		
nB	nB	nB	nB	920501	Dichtring für M6 Schrauben am Kupplungsdeckel		
1	-	-	-	903206	Satz Deckelschrauben rechts *(3 Stück)*	Edelstahl	
-	1	1	1	903207	Satz Deckelschrauben rechts *(2 Stück)*	Edelstahl	
1	-	-	-	993706	Satz Befestigungsteile für Dichtflansch, Kurbelwelle rechts		
-	1	1	1	993713	Satz Befestigungsteile für Dichtflansch, Kurbelwelle rechts		
1	-	-	-	131106	Satz Befestigungsteile für Verschlussdeckel, Schaftrad rechts		
-	1	1	1	131157	Satz Befestigungsteile für Verschlussdeckel, Schaftrad rechts		
1	1	1	1	993610	Satz Befestigungsteile für Unterbrecherdeckel		
2	2	-	-	9327-0	Passhülse für Gehäusehälften		
4	4	4	4	838140	Stehbolzen für Zylinder M 8x140 DIN 835	Güte 10.9 (10K)	
1	1	1	1	932005	Zylinderstift für Kupplungsdeckelmontage	*bis Mot.47 017 740*	
1	1	1	1	932011	Zylinderkerbstift für Lichtmasch.-Montage		
1	1	1	1	6502-0	Schmiernippel für Deckel rechts		
1	1	1	1	932016	Halbrundkerbnagel im Deckel re. für Federeinhängung		
1	1	1	1	993406	Satz Befestigungsteile für Motor am Rahmen		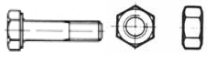

606-05 geändert 14.04.24	ZYLINDER, KOLBEN hier **PREISLISTE** anklicken	Lesen Sie vor einer Bestellung die Lieferbedingungen **hier** nml = nicht mehr lieferbar zZnl = zur Zeit nicht lieferbar nB = nach Bedarf

für Krad				Information			Bilder
RT 200	RT 200 H	RT 250 H	250/1	RT 200 - - - - - 3-Gang, ohne Hinterradfederung RT 200 H - - - 3-Gang, mit Hinterradfederung RT 250 H - - - 3-Gang, mit Hinterradfederung RT 250/1 - - - - 4-Gang, mit Hinterradfederung		*Bemerkung beachten !*	
benötigte Menge				Best-Nr.	**Bezeichnung**	**Bemerkung**	**Bilder**
1	1	-	-	936506	Zylinderkopf		
1	1	1	1	936515	Satz Muttern / Scheiben f.Zylinderkopfbefestigung	*Stahl brüniert, Güte 10*	
1	1	-	-	936007	Zylinder mit deutschen Kolben kpl., 62 mm **ohne Überströmdeckel**	*RT 200 ab Mot.47 006 697 Kann aber auch davor verwendet werden*	
1	1	-	-	3331-0	Kolben kpl. für Zylinder Ø 62,00 mm	*Deutscher Kolben*	
1	1	-	-	3331-1	Kolben kpl. für Zylinder Ø 62,25 mm	*Deutscher Kolben*	
1	1	-	-	3331-2	Kolben kpl. für Zylinder Ø 62,50 mm	*Deutscher Kolben*	
1	1	-	-	3331-3	Kolben kpl. für Zylinder Ø 63,00 mm	*Deutscher Kolben*	
1	1	-	-	3331-4	Kolben kpl. für Zylinder Ø 63,50 mm	*Deutscher Kolben*	
-	-	1	1	nml	Kolben kpl. für Zylinder Ø 70,00 mm	*Deutscher Kolben*	
-	-	1	1	3333-1	Kolben kpl. für Zylinder Ø 70,25 mm	*Deutscher Kolben*	
1	1	-	-	3062-0	Kolben kpl. für Zylinder Ø 62,00 mm	*Italien Kolben*	
1	1	-	-	3062-3	Kolben kpl. für Zylinder Ø 63,00 mm	*Italien Kolben*	
1	1	-	-	3062-5	Kolben kpl. für Zylinder Ø 63,50 mm	*Italien Kolben*	
Kolben kpl. werden mit Kolbenringe, Kolbenbolzen und Sicherungsringe geliefert							
1	1	1	1	9346-6	Pleuelbüchse (Kolbenbolzenbüchse) 15x18x23		
1	1	-	-	731552	Kolbenbolzen Ø 15		
-	-	1	1	731560	Kolbenbolzen Ø 15		
1	1	1	1	730015	Seegering zu 15 mm Kolbenbolzen		
1	1	1	1	731115	Drahtsprengring zu 15 mm Kolbenbolzen		
nB	nB	-	-	3315-0	Kolbenring mit Flankensicherung 62,00 x 2,0	*Der angegebene Durchmesser gibt das Zylindermaß an !*	Flankensicherung
nB	nB	-	-	3316-0	Kolbenring mit Flankensicherung 62,50 x 2,0		
-	-	nB	nB	3292-1	Kolbenring mit Flankensicherung 71,00 x 2,0		
-	-	nB	nB	3292-2	Kolbenring mit Flankensicherung 71,50 x 2,0		
nB	nB	-	-	3303-0	Kolbenring mit Flankensicherung 62,00 x 2,5		
nB	nB	-	-	3304-0	Kolbenring mit Flankensicherung 62,25 x 2,5		
nB	nB	-	-	3305-0	Kolbenring mit Flankensicherung 62,50 x 2,5		
nB	nB	-	-	3306-0	Kolbenring mit Flankensicherung 63,00 x 2,5		
nB	nB	-	-	3306-2	Kolbenring mit Flankensicherung 64,00 x 2,5		
-	-	nB	nB	3310-6	Kolbenring mit Flankensicherung 70,00 x 2,5		
-	-	nB	nB	3310-7	Kolbenring mit Flankensicherung 70,50 x 2,5		
nB	nB	-	-	0305-0	Kolbenring mit Innensicherung 62,00 x 2,0		Innensicherung
nB	nB	-	-	9371-0	Kolbenring mit Innensicherung 62,25 x 2,0		
nB	nB	-	-	9372-0	Kolbenring mit Innensicherung 62,50 x 2,0		
nB	nB	-	-	3284-1	Kolbenring mit Innensicherung 63,00 x 2,0		
nB	nB	-	-	3284-2	Kolbenring mit Innensicherung 63,50 x 2,0		
nB	nB	-	-	3052-0	Kolbenring mit Innensicherung 64,00 x 2,0		
-	-	nB	nB	3290-0	Kolbenring mit Innensicherung 70,00 x 2,0		
-	-	nB	nB	3291-0	Kolbenring mit Innensicherung 70,25 x 2,0		
-	-	nB	nB	3292-0	Kolbenring mit Innensicherung 70,50 x 2,0		
-	-	nB	nB	3293-0	Kolbenring mit Innensicherung 71,00 x 2,0		
-	-	nB	nB	3294-0	Kolbenring mit Innensicherung 71,50 x 2,0		
-	-	nB	nB	3302-3	Kolbenring mit Innensicherung 70,00 x 2,5		
1	1	1	1	348411	Pleuelstange mit Pleuelbuchse oben ohne Lager unten		

606-06 geändert 10.01.23	KURBELWELLE, KUPPLUNG hier **PREISLISTE** anklicken	Lesen Sie vor einer Bestellung die Lieferbedingungen **hier** nml = nicht mehr lieferbar zZnl = zur Zeit nicht lieferbar nB = nach Bedarf

für Krad				Information			Bilder
RT 200	RT 200 H	RT 250 H	250/1	RT 200 - - - - - 3-Gang, ohne Hinterradfederung RT 200 H - - - 3-Gang, mit Hinterradfederung RT 250 H - - - 3-Gang, mit Hinterradfederung RT 250/1 - - - - 4-Gang, mit Hinterradfederung		*Bemerkung beachten !*	
benötigte Menge				**Best-Nr.**	**Bezeichnung**	**Bemerkung**	**Bilder**
3	3	3	3	630503	Kurbelwellenlager links/rechts	*25x62*	
1	-	-	-	8017-1	Radialdichtring zu Kurbelwelle links	*30x62 bis 47 020 199*	
1	1	1	1	8017-0	Radialdichtring zu Kurbelwelle links	*25x62 ab 47 020 200*	
1	1	1	1	1014-8	Radialdichtring zu Kurbelwelle rechts	*20x32*	
1	-	-	-	nml	Ritzel 15 Zähne auf Kurbelwelle links (Konus)	*bis Mot.47 008 200*	
1	1	1	-	934807	Ritzel 17 Zähne auf Kurbelwelle links (Konus)	*RT 200 ab 47 008 201* *RT 200 H bis 47 037 309* *RT 250 H bis 48 022 757*	
-	1	1	1	934811	Ritzel 17 Zähne auf Kurbelwelle links (verzahnt)	*RT 200 H ab 47 037 310* *RT 250 H ab 48 022 758*	
1	1	1	1	934852	Abzieher zu Kurbelwellenritzel		
1	1	1	-	730607	Sicherungsblech für Mutter M 14	*RT 200 H bis 47 037 309* *RT 250 H bis 48 022 757*	
-	1	1	1	137B14	Sicherungsscheibe für Mutter M 14	*RT 200 H ab 47 037 310* *RT 250 H ab 48 022 758*	
1	1	1	1	730606	Mutter M14 für Kurbelwellenritzel	*Feingewinde*	
1	1	1	1	730506	Scheibenfeder zu Kurbelwellenzapfen links 4,0x7,5		
1	1	1	-	730501	Scheibenfeder zu Kurbelwellenzapfen rechts 4,0x5,0	*RT 200 H bis 47 037 309* *RT 250 H bis 48 022 673*	
-	1	1	1	9939-0	Zylinderrolle 4,0 x 6,0 zu Kurbelwellenzapfen rechts	*RT 200 H ab 47 037 310* *RT 250 H ab 48 022 674*	
1	1	1	1	934007	Ölleitscheibe		
nB	nB	nB	NB	935106	Ausgleichscheibe 0,1 mm, Kurbelwelle rechts		
nB	nB	nB	NB	935206	Ausgleichscheibe 0,2 mm, Kurbelwelle rechts		
nB	nB	nB	NB	935306	Ausgleichscheibe 0,3 mm, Kurbelwelle rechts		
nB	nB	nB	NB	935506	Ausgleichscheibe 0,5 mm, Kurbelwelle rechts		
2	2	2	2	935006	Membranscheibe 25,3x56x0,2 links/rechts	*RT 200 ab 47 025 601* *RT 250 H ab 48 004 753*	
							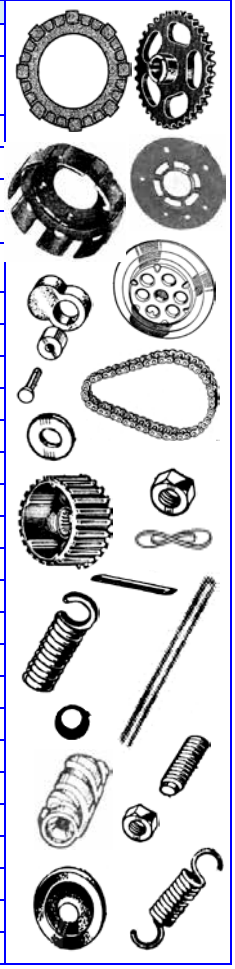
6	6	6	6	8037-2	Kupplungslamelle, Stahl mit Reibbelag		
1	-	-	-	938206	Kupplungstrommel mit Kettenrad 38 Zähne Mitnehmerscheibe hat 10 Fenster	*bis Mot.47 008 200*	
1	-	-	-	938306	Kupplungskettenrad 38 Zähne keine Dämpfergummis	*bis Mot.47 008 200*	
1	1	1	1	938307	Kupplungskettenrad 40 Zähne für Dämpfergummis	*RT 200 ab 47 008 201*	
6	6	6	6	938407	Dämpfergummi zu Kupplungskettenrad	*RT 200 ab 47 008 201*	
1	1	1	1	938707	Mitnehmerscheibe, 6 Fenster	*RT 200 ab 47 008 201*	
1	1	1	1	939407	Kupplungsteller kpl. (Abschlußlamelle)	*RT 200 ab 47 019 501* *RT 250 H ab 48 001 001*	
nB	nB	nB	nB	9389-0	Anlaufscheibe zu Kupplungskettenrad 0,20 mm dick		
nB	nB	nB	nB	9390-0	Anlaufscheibe zu Kupplungskettenrad 0,32 mm dick		
nB	nB	nB	nB	9391-0	Anlaufscheibe zu Kupplungskettenrad 0,50 mm dick		
nB	nB	nB	nB	9392-0	Anlaufscheibe zu Kupplungskettenrad 0,75 mm dick		
1	-	-	-	8030-0	Getriebekette endlos vernietet, 50 Hülsen	*bis Mot.47 008 200*	
1	1	1	1	8031-0	Getriebekette endlos vernietet, 52 Hülsen	*ab Mot.47 008 201*	
1	-	-	-	931810	Satz Senkniet zu Kupplungstrommel 4x12	*bis Mot.47 008 200*	
1	1	1	1	931807	Satz Senkniet zu Kupplungstrommel 5x20	*ab Mot.47 008 201*	
1	1	1	1	939307	Innerer Mitnehmer *(innere Höhe 26 mm)*	*ab Mot.47 008 201*	
1	1	1	1	3199-0	Mutter M 14 zu Innerer Mitnehmer	*Linksgewinde, Feingew.*	
1	1	1	1	137B14	Sicherungsscheibe zu Mutter M 14		
6	6	6	6	939807	Kupplungszugfeder		
6	6	6	6	931675	Nadel zu Kupplungszugfeder		
1	-	-	-	940306	Druckstange ca.197 mm	*RT 200 bis 47 008 200*	
1	1	1	1	940307	Druckstange ca.203 mm	*RT 200 ab 47 008 201*	
1	1	1	1	940101	Einstellschraube zu Kupplung		
1	1	1	1	940125	Mutter zu Einstellschraube	*Feingewinde*	
1	1	1	1	108563	Kugel zu Druckstange		
1	1	1	1	940501	Kupplungs-Druckspindel		
1	1	1	1	9408-0	Zugfeder zu Knebelhebel/Spindelhebel		
1	1	1	1	9410-0	Gummikappe zu Druckstange		

606-07 geändert 03.10.25	KICKSTARTER, FUSSSCHALTUNG	Lesen Sie vor einer Bestellung die Lieferbedingungen **hier**
	hier **PREISLISTE** anklicken	nml = nicht mehr lieferbar zZnl = zur Zeit nicht lieferbar nB = nach Bedarf

für Krad				Information			Bilder
RT 200	RT 200 H	RT 250 H	250/1	RT 200 - - - - - 3-Gang, Mot-Nr. 47..... ohne Hinterradfederung RT 200 H - - - 3-Gang, Mot-Nr. 47.....mit Hinterradfederung RT 250 H - - - 3-Gang, Mot-Nr. 48.....mit Hinterradfederung RT 250/1 - - - - 4-Gang, Mot-Nr. 48.....--mit Hinterradfederung		*Bemerkung beachten !*	
benötigte Menge				**Best-Nr.**	**Bezeichnung**	**Bemerkung**	**Bilder**
1	1	1	-	nml	Kickstarterkurbel schwarz, Aufnahme unten 13 mm breit	*bis Mot.47 026 160* *bis Mot.48 008 350*	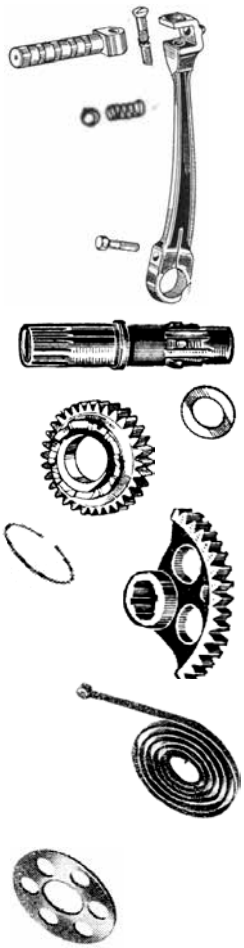
-	1	1	1	943211	Kickstarterkurbel schwarz, Aufnahme unten 15 mm breit	*ab Mot.47 026 161* *ab Mot.48 008 351*	
-	1	1	1	nml	Kickstarterkurbel verchromt, Aufnahme unten 15 mm breit		
1	1	1	1	943306	Fußhebel verchromt zu Kickstarter		
1	1	1	1	739407	Sechskantschraube M7 verzinkt, zu Kickstarter		
1	1	1	1	739412	Sechskantschraube M7 verchromt, zu Kickstarter		
1	1	1	1	739411	Linsensenkkopfschraube M7 Niro zu Kickstarterfußhebel		
1	1	1	1	108555	Kugel zu Fußhebel		
1	1	1	1	739406	Druckfeder zu Kugel		
1	1	1	-	943507	Kickstarterwelle 104 mm (vor Bestellung Länge prüfen)	*bis Mot.47 026 160* *bis Mot.48 008 350*	
nB	nB	nB	nB	9440-0	Ausgleichscheibe zu Kickstarterwelle 0,2 mm		
nB	nB	nB	nB	9441-0	Ausgleichscheibe zu Kickstarterwelle 0,5 mm		
nB	nB	nB	nB	9442-0	Ausgleichscheibe zu Kickstarterwelle 1,0 mm		
1	-	-	-	944506	Kickstarterrad 30 Zähne, 10 Mitnehmer	*bis Mot.47 008 200*	
1	1	1	1	944507	Kickstarterrad 30 Zähne, 6 Mitnehmer	*ab Mot.47 008 201*	
1	1	1	1	9448-0	Sprengring zu Haltescheibe		
1	1	-	-	943607	Kickstartersegment 18 Zähne Zähnezahl prüfen	*ab Mot.47 008 201* *bis Mot.47 040 796*	
-	1	-	-	943611	Kickstartersegment 21 Zähne Zähnezahl prüfen	*ab Mot.47 040 797*	
-	-	1	-	943607	Kickstartersegment 18 Zähne Zähnezahl prüfen	*bis Mot.48 026 837*	
-	-	1	1	943611	Kickstartersegment 21 Zähne Zähnezahl prüfen	*ab Mot.48 026 838*	
1	1	1	1	943706	Rückholfeder zu Kickstarter		
nB	nB	nB	nB	9438-0	Führungsscheibe 0,88 mm zwischen Feder und Segment		
nB	nB	nB	nB	9439-0	Führungsscheibe 1,00 mm zwischen Feder und Segment		
nB	nB	nB	nB	9443-0	Führungsscheibe 0,88 mm zwischen Feder und Gehäuse		
nB	nB	nB	nB	9444-0	Führungsscheibe 1,00 mm zwischen Feder und Gehäuse		
1	1	1	1	6610-0	Gummi zu Fußschalthebel **ohne** DKW Ringe		
1	1	1	1	9477-1	Gummi zu Fußschalthebel **mit** DKW Ringe		
1	1	-	-	947006	Schaltwelle 189 mm vor Bestellung Länge prüfen	*bis Mot.47 026 160*	
-	1	-	-	947007	Schaltwelle 193 mm vor Bestellung Länge prüfen	*ab Mot.4 7026 161*	
-	-	1	-	947006	Schaltwelle 189 mm vor Bestellung Länge prüfen	*bis Mot.48 008 350*	
-	-	1	-	947007	Schaltwelle 193 mm vor Bestellung Länge prüfen	*ab Mot.48 008 351*	
-	-	-	1	947012	Schaltwelle 193,5 mm		
-	-	-	1	677907	Bz-Scheibe 7 zu Schaltwelle		
1	1	1	-	946901	Rückholfeder zu Schaltwelle		
-	-	-	1	9469-0	Rückholfeder zu Schaltwelle		
1	1	1	-	945006	Halteblech kpl. mit Bolzen		
1	1	1	-	944906	Schaltstück kpl.		
1	1	1	-	944902	Federring zu Schaltstück		
1	1	1	-	946701	Haltescheibe zu Schaltarretierhebel		
-	-	-	nB	9460-0	Ausgleichscheibe zu Schaltgabel 16 x 8,2 x 0,1		
-	-	-	nB	9461-0	Ausgleichscheibe zu Schaltgabel 16 x 8,2 x 0,2		
-	-	-	1	932027	Zylinderkerbstift zu Führungsbolzen Ø 14 mm		
-	-	-	1	677907	Bz-Scheibe 7 zu Führungsbolzen Ø 11 mm		
1	1	1	-	946507	Feder zu Gangarretierung		
-	-	-	1	9474-0	Feder zu Gangarretierung		
-	-	-	1	9473-0	Büchse zu Arretierfeder		
1	1	1	-	108579	Kugel zu Arretierfeder		

606-08 geändert 01.06.20	GETRIEBE, RITZEL hier **PREISLISTE** anklicken	Lesen Sie vor einer Bestellung die Lieferbedingungen **hier** nml = nicht mehr lieferbar zZnl = zur Zeit nicht lieferbar nB = nach Bedarf

für Krad				Information		Bilder
RT 200	RT 200 H	RT 250 H	250/1	RT 200 - - - - - 3-Gang, ohne Hinterradfederung RT 200 H - - - 3-Gang, mit Hinterradfederung RT 250 H - - - 3-Gang, mit Hinterradfederung RT 250/1 - - - - 4-Gang, mit Hinterradfederung	*Bemerkung beachten !*	

ACHTUNG:
Vor einer Bestellung alles genau prüfen, da auch Teile von den Nachfolgemodellen verbaut sein können !!!

benötigte Menge				Best-Nr.	Bezeichnung	Bemerkung	Bilder
1	-	-	-	9411-5	Kupplungswelle (Hauptwelle) 203 mm Länge beachten	*bis Mot. 47 008 200*	
1	-	-	-	942006	Vorgelegewelle (Nebenwelle) *(Abbildung 1)* für Zahnrad mit 23 Zähne ist die Stegbreite 5 mm	*RT 200 bis 47 008 000*	
1	1	1	-	942007	Vorgelegewelle (Nebenwelle) *(Abbildung 2)* für Zahnrad mit 23 Zähne ist die Stegbreite 4,2 mm	*RT 200 ab 47 008 001*	
1	1	1	-	9412-6	Schaftrad 27 Zähne auf Kupplungswelle		
-	-	-	1	941212	Schaftrad 29 Zähne		
1	-	-	-	942307	Schaltrad 27 Zähne, 1.Gang *(Abbildung 3)*	*RT 200 bis 47 016 927*	
1	1	1	-	942311	Schaltrad 27 Zähne, 1.Gang *(Abbildung 4)*	*RT 200 ab 47 016 928*	
1	-	-	-	941507	Schaltrad 23 Zähne, 2.+3.Gang	*RT 200 bis 47 016 927*	
1	1	1	-	nml	Schaltrad 22 Zähne, 2.+3.Gang	*RT 200 ab 47 016 928*	
-	-	-	1	942312	Schaltrad 24 Zähne, 1. + 2. Gang		
1	1	1	-	942406	Zahnrad 34 Zähne, 1.Gang auf Vorgelegewelle		
-	-	-	1	942412	Zahnrad 34 Zähne, 1.Gang		
1	-	-	-	9422-5	Zahnrad 23 Zähne auf Vorgelegewelle, Nutbreite 5 mm	*RT 200 bis 47 008 000*	
1	1	1	-	9422-6	Zahnrad 23 Zähne auf Vorgelegewelle, Nutbreite 4,2 mm	*RT 200 ab 47 008 001*	
1	1	1	1	630300	Kugellager links zu Kupplungswelle (Hauptwelle)		
2	2	2	2	600500	Kugellager rechts zu Schaftrad		
1	1	1	-	600506	Paßscheibe zwischen Schaftradlager		
1	1	1	1	4641-0	Radialdichtring rechts zu Schaftrad (im Verschlußblech)		
1	1	1	1	1311-8	Dichtung zu Verschlußblech		
1	-	-	-	131106	Satz Schraube + Scheiben zu Verschlußblech		
-	1	1	1	131157	Satz Schraube + Scheiben zu Verschlußblech		
1	1	-	-	0310-0	Kettenritzel 18 Zähne für Solobetrieb		
1	1	-	-	9426-2	Kettenritzel 14 Zähne für Seitenwagenbetrieb		
-	-	1	1	0311-0	Kettenritzel 19 Zähne für Solobetrieb		
nB	nB	nB	nB	9429-0	Kettenritzel 16 Zähne		
nB	nB	nB	nB	0309-0	Kettenritzel 17 Zähne		
1	1	1	1	9430-0	Sicherungsscheibe zu Ritzelmutter		
1	1	1	1	9431-0	Mutter zu Kettenritzel		
1	1	1	1	9410-0	Gummikappe zu Ritzelmutter		

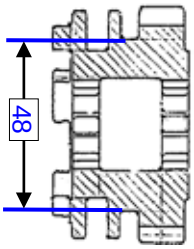

Abbildung 3

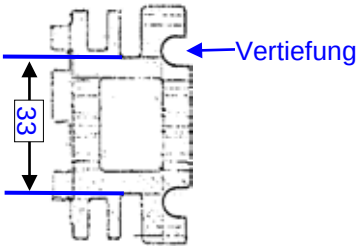

Abbildung 4

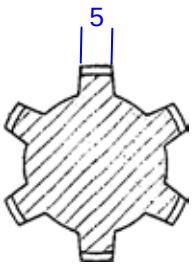

Abbildung 1

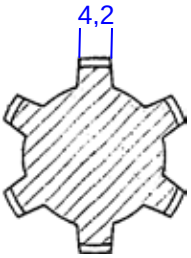

Abbildung 2

606-09 T78+T201o	BING Vergaser **1/24/18** Einschieber-Steckvergaser	DKW RT 200 bis Mot-Nr.47 005 100 (bis März 1952)	letzte Änderung 02.02.2020
Preisliste **hier** anklicken		Lesen Sie vor einer Bestellung die Lieferbedingungen **hier** anklicken	

Ab April 1952 wurde der Steck-Vergaser 1/24/18 durch den
Flansch-Vergaser 1/24/27
der RT 200 H ersetzt!

Für den nicht mehr lieferbaren Schwimmergehäusedeckel und das nicht mehr lieferbare Schwimmergehäuse gibt es eine Alternative.
hier anklicken

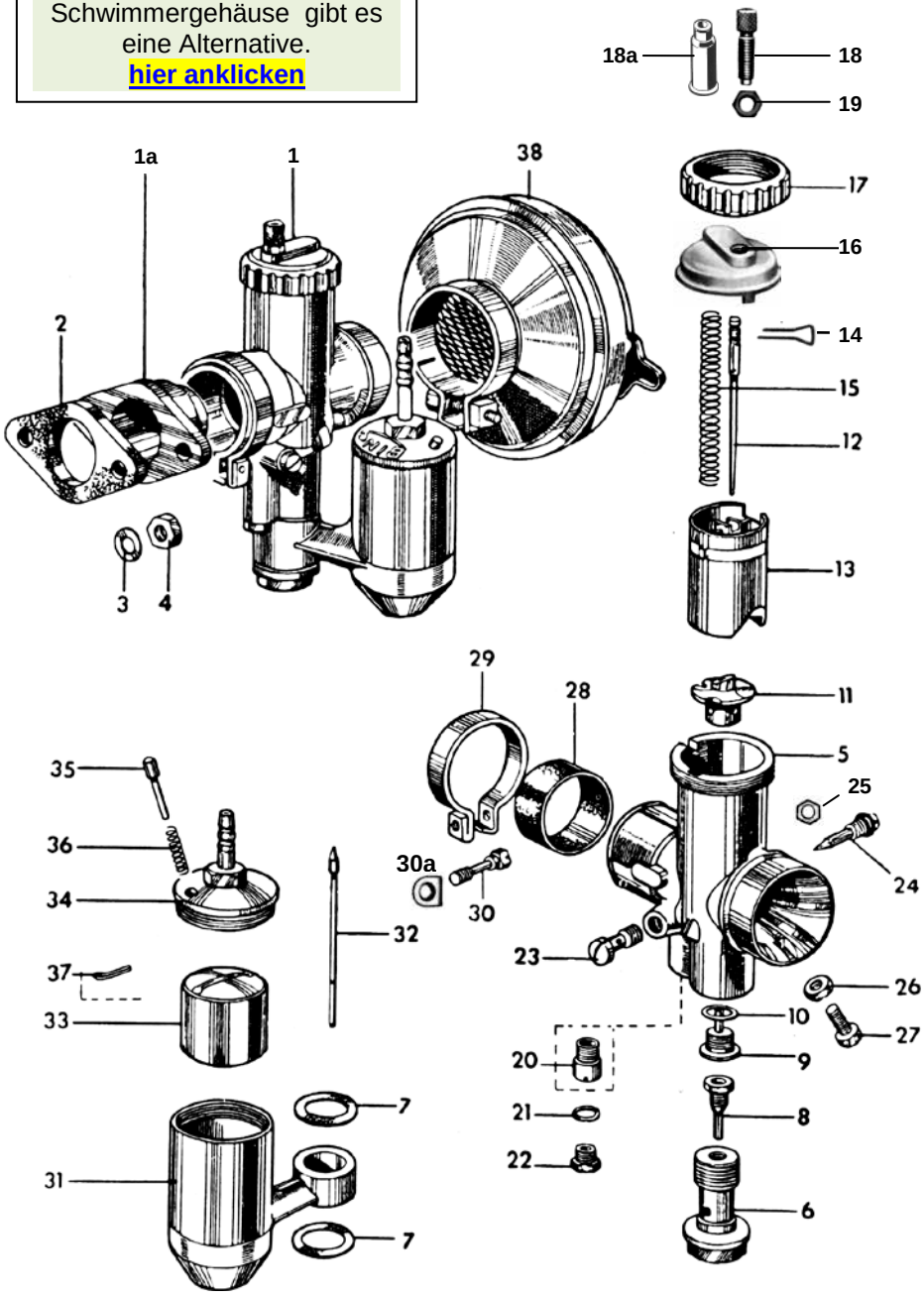

nml = nicht mehr lieferbar a.A. = auf Anfrage ● = benötigte Menge		
Alle Angaben nach Bing Unterlagen		
	Best-Nr.	Bezeichnung
1	nml	Vergaser kpl.
1a	nml	Zwischenflansch *(Sonderzubehör, nicht serienmäßig)*
2	905324	Isolierflansch *(Sonderzubehör, nicht serienmäßig)*
3	137A08	Federscheibe A8 ●*2 Stück* *(Sonderzubehör, nicht serienmäßig)*
4	934Z08	Mutter M8 DIN 934 ●*2 Stück* *(Sonderzubehör, nicht serienmäßig)*
5	nml	Vergasergehäuse nackt
6	9494-1	Düsenstock zu Hauptdüse
7	9494-2	Dichtring zu Düsenstock ●*2 Stück*
8	6541-0	Hauptdüse 101-100 (Serie)
weitere Hauptdüsen hier anklicken		
9	3838-1	Nadeldüse 2,70
10	6554-0	Dichtring zu Nadeldüse
11	6527-0	Mischkammereinsatz Nr.5
12	6534-0	Düsennadel *3.Kerbe von oben*
13	3833-1	Gasschieber
14	6535-0	Klemmbügel zu Düsennadel
15	6533-0	Feder zu Gasschieber
16	9487-0	Deckelplatte
17	6547-0	Deckelverschraubung
18	6542-0	Seilzugstellschraube
18a	H1831	Gummitülle zu Stellschraube *(Sonderzubehör, nicht serienmäßig)*
19	6551-0	Kontermutter zu Stellschraube
20	3835-2	Leerlaufdüse 031-50 (Serie)
weitere Leerlaufdüsen hier anklicken		
21	6553-0	Dichtring zu Verschlussschr,
22	6552-0	Verschlussschraube
23	6539-0	Leerlaufluftdüse
24	9492-1	Luftregulierschraube*1 Umdreh.offen*
25	6551-1	Mutter zu Luftregulierschraube
26	6551-0	Mutter zu Anschlagschraube
27	6549-0	Anschlagschraube zu Gasschieber
28	9364-5	Isolierbuchse
29	9503-0	Klemmring zu Vergaser
30	9502-0	Klemmschraube
30a	5051-0	Mutter zu Klemmschraube
31	nml	Schwimmergehäuse nackt
32	9481-1	Schwimmernadel
33	9480-0	Schwimmer
34	nml	Schwimmergehäusedeckel
35	6545-6	Tupfer kpl.mit Feder und Splint
36	6544-1	Feder zu Tupfer
37	6540-0	Splint zu Tupfer
38	nml	Startluftfilter *(Sonderzubehör, nicht serienmäßig)*

ACHTUNG

Falls Sie über eine Suchmaschine auf diese Seite gekommen sind, können Sie sich nur ***diese Seite*** ansehen.
Um das ganze Lieferprogramm für **DKW Motorräder** zu sehen, klicken Sie
hier auf meine Start Seite

Ernst Weißwange, Hamburger Str.73, 24568 Kaltenkirchen, Tel.04191-3326 www.weisswange-motorradteile.de

606-10 T78+201u	BING Vergaser **1/24/20** Einschieber-Flanschvergaser	DKW RT 200 bis Mot-Nr.47 005 100 (März 1952) DKW RT 200 H bis Mot-Nr.47 005 100 (März 1952)	letzte Änderung 07.10.21
Preisliste **hier** anklicken		Lesen Sie vor einer Bestellung die Lieferbedingungen **hier** anklicken	

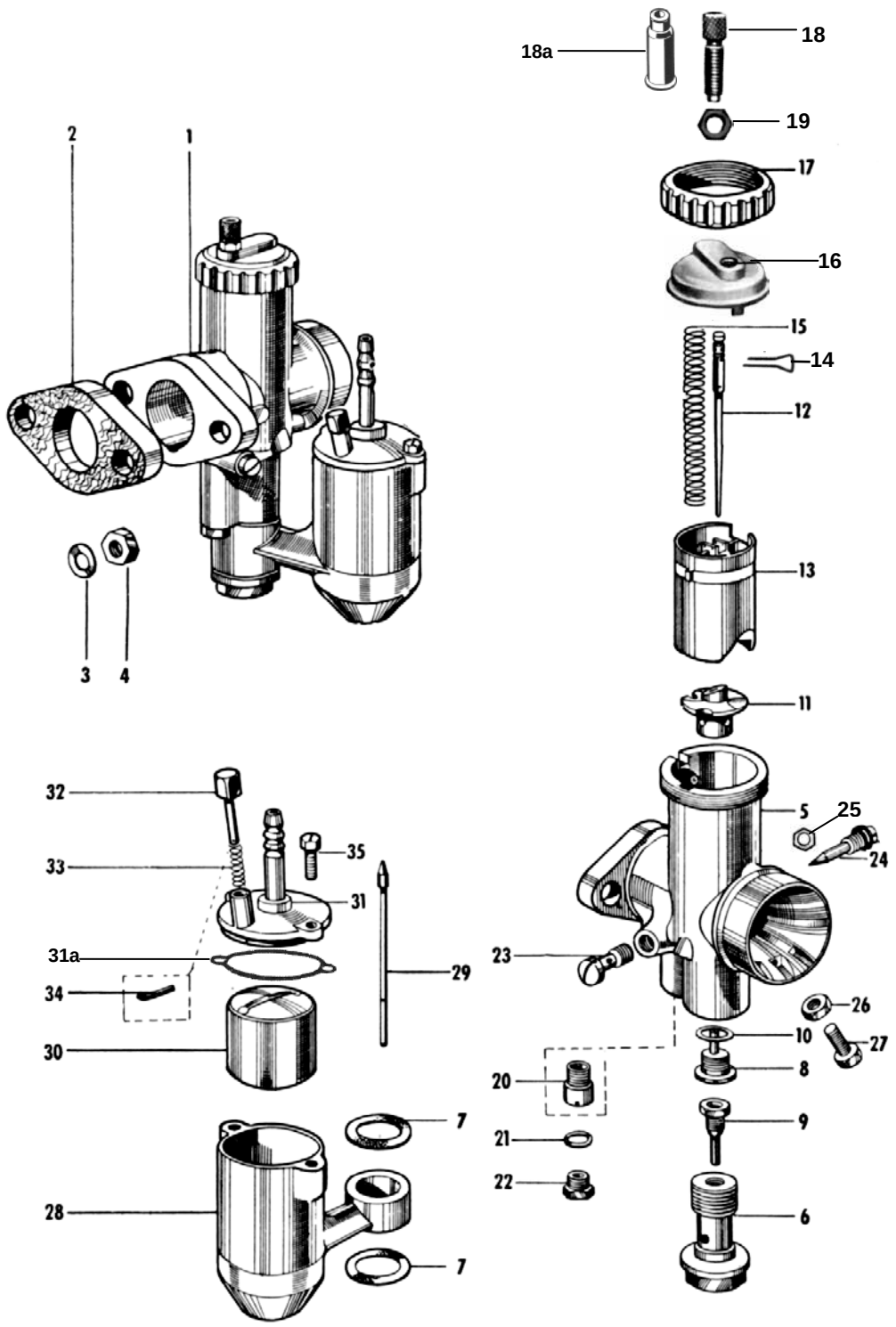

nml = nicht mehr lieferbar
a.A. = auf Anfrage
● = benötigte Menge

Alle Angaben nach Bing Unterlagen

	Best-Nr.	Bezeichnung
1	nml	Vergaser 1/24/20 kpl.
2	905324	Isolierflansch *(Sonderzubehör, nicht serienmäßig)*
3	137A08	Federscheibe A8 ●*2 Stück* *(Sonderzubehör, nicht serienmäßig)*
4	934Z08	Mutter M8 DIN 934 ●*2 Stück* *(Sonderzubehör, nicht serienmäßig)*
5	nml	Vergasergehäuse nackt
6	9494-1	Düsenstock zu Hauptdüse
7	9494-2	Dichtring zu Düsenstock ●*2 St.*
8	3838-1	Nadeldüse 2,70
9	3873-5	Hauptdüse 101-105 (Serie)
weitere Hauptdüsen hier anklicken		
10	6554-0	Dichtring zu Nadeldüse
11	6527-0	Mischkammereinsatz
12	6534-0	Düsennadel *2.Kerbe von oben*
13	3833-1	Gasschieber
14	6535-0	Klemmbügel zu Düsennadel
15	6533-0	Feder zu Gasschieber
16	9487-0	Deckelplatte
17	6547-0	Deckelverschraubung
18	6542-0	Seilzugstellschraube
18a	H1831	Gummitülle zu Stellschraube *(Sonderzubehör, nicht serienmäßig)*
19	6551-0	Kontermutter zu Stellschraube
20	6538-3	Leerlaufdüse 031-60 (Serie)
weitere Leerlaufdüsen hier anklicken		
21	6553-0	Dichtring zu Verschlussschr,
22	6552-0	Verschlussschraube
23	6539-0	Leerlaufluftdüse
24	9492-1	Luftregulierschr. *1½ Umdeh.offen*
25	6551-1	Kontermutter zu Luftregulierschr.
26	6551-0	Mutter zu Luftregulierschraube
27	6549-0	Luftregulierschraube
28	300500	Schwimmergehäuse nackt
29	9481-1	Schwimmernadel
30	9480-0	Schwimmer 7 Gr., Ø 32 mm
31	3832-0	Schw-Geh-Deckel kpl.mit Tupfer
31a	9500-4	Dichtung zu Schw-Geh-Deckel *(Sonderzubehör, nicht serienmäßig)*
32	6545-0	Tupfer kpl.mit Feder und Splint
33	6544-0	Feder zu Tupfer
34	6540-0	Splint zu Tupfer
35	9483-0	Schraube ●*2 Stück*

ACHTUNG

Falls Sie über eine Suchmaschine auf diese Seite gekommen sind, können Sie sich nur ***diese Seite*** ansehen.
Um das ganze Lieferprogramm für **DKW Motorräder** zu sehen, klicken Sie
hier auf meine Start Seite

Ernst Weißwange, Hamburger Str.73, 24568 Kaltenkirchen, Tel.04191-3326 www.weisswange-motorradteile.de

606-11 T78+201u	BING Vergaser **1/24/27** Einschieber-Flanschvergaser	DKW RT 200 ab Mot-Nr.47 005 101 (April 1952) DKW RT 200 H ab Mot-Nr.47 005 101 (April 1952)	letzte Änderung 20.03.2020
Preisliste **hier** anklicken		Lesen Sie vor einer Bestellung die Lieferbedingungen **hier** anklicken	

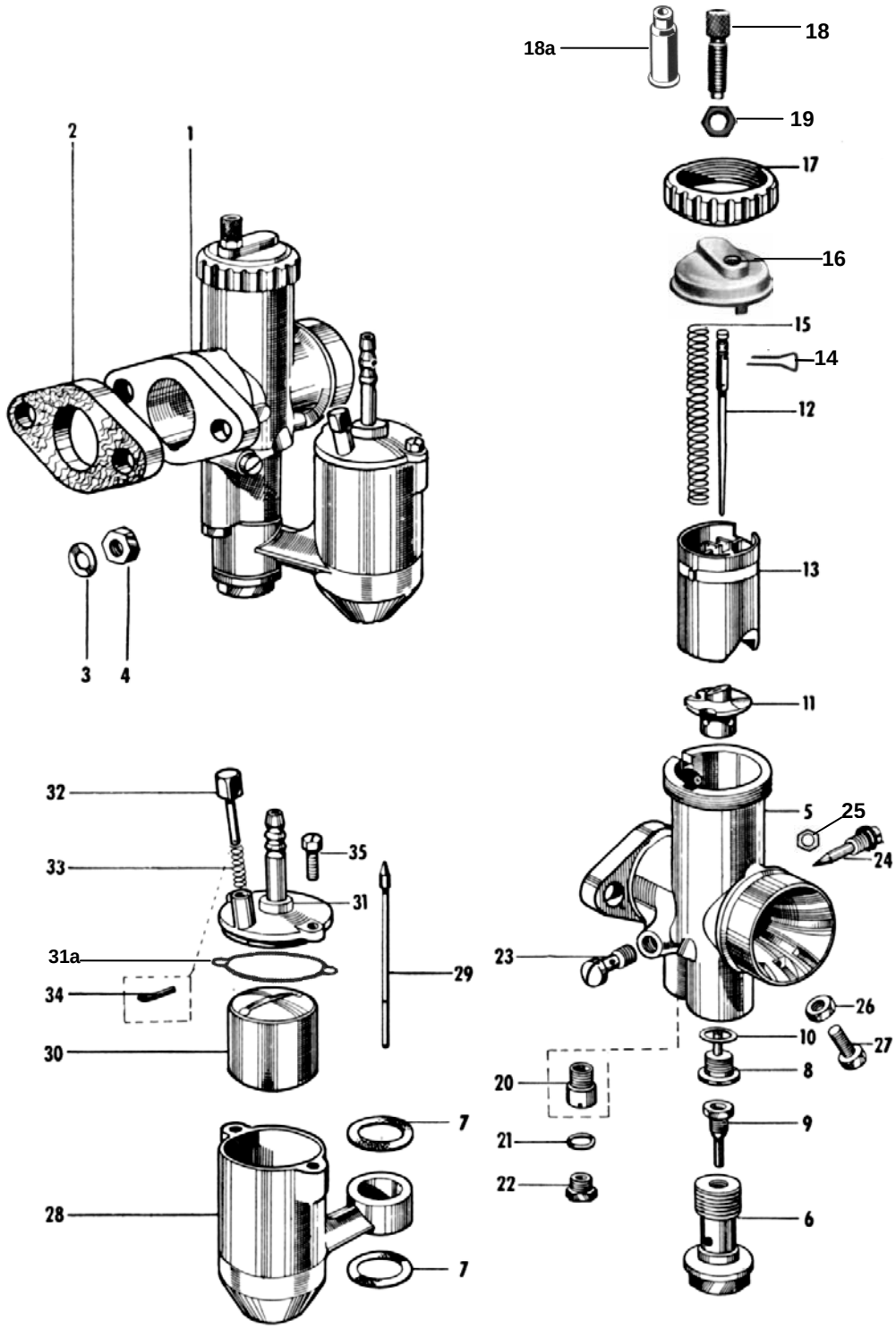

nml = nicht mehr lieferbar
a.A. = auf Anfrage
● = benötigte Menge

Alle Angaben nach Bing Unterlagen

	Best-Nr.	Bezeichnung
1	nml	Vergaser 1/24/27 kpl.
2	905324	Isolierflansch *(Sonderzubehör, nicht serienmäßig)*
3	137A08	Federscheibe A8 ●*2 Stück* *(Sonderzubehör, nicht serienmäßig)*
4	934Z08	Mutter M8 DIN 934 ●*2 Stück* *(Sonderzubehör, nicht serienmäßig)*
5	nml	Vergasergehäuse nackt
6	9494-1	Düsenstock zu Hauptdüse
7	9494-2	Dichtring zu Düsenstock ●*2 St.*
8	3838-1	Nadeldüse 2,70
9	6541-0	Hauptdüse 101-100 (Serie)
weitere Hauptdüsen hier anklicken		
10	6554-0	Dichtring zu Nadeldüse
11	6527-0	Mischkammereinsatz Nr 5
12	6534-0	Düsennadel *2.Kerbe von oben*
13	3833-1	Gasschieber
14	6535-0	Klemmbügel zu Düsennadel
15	6533-0	Feder zu Gasschieber
16	9487-0	Deckelplatte
17	6547-0	Deckelverschraubung
18	6542-0	Seilzugstellschraube
18a	H1831	Gummitülle zu Stellschraube *(Sonderzubehör, nicht serienmäßig)*
19	6551-0	Kontermutter zu Stellschraube
20	9501-0	Leerlaufdüse 031-70 (Serie)
weitere Leerlaufdüsen hier anklicken		
21	6553-0	Dichtring zu Verschlussschr,
22	6552-0	Verschlussschraube
23	6539-0	Leerlaufluftdüse
24	9492-1	Luftregulierschraube *2 Umdreh.offen*
25	6551-1	Mutter zu Leerlaufluftschraube
26	6551-0	Mutter zu Anschlagschraube
27	6549-0	Anschlagschraube zu Gasschieber
28	300500	Schwimmergehäuse nackt
29	9481-1	Schwimmernadel ca. 67,5 mm
30	9480-0	Schwimmer 7 Gramm Ø ca. 32 mm, Höhe ca.34,5 mm
31	3832-0	Schw-Geh-Deckel kpl.mit Tupfer
31a	9500-4	Dichtung zu Schw-Geh-Deckel *(Sonderzubehör, nicht serienmäßig)*
32	6545-0	Tupfer kpl.mit Feder und Splint
33	6544-0	Feder zu Tupfer
34	6540-0	Splint zu Tupfer
35	9483-0	Schraube ●*2 Stück*

ACHTUNG

Falls Sie über eine Suchmaschine auf diese Seite gekommen sind, können Sie sich nur ***diese Seite*** ansehen.
Um das ganze Lieferprogramm für **DKW Motorräder** zu sehen, klicken Sie
hier auf meine Start Seite

Ernst Weißwange, Hamburger Str.73, 24568 Kaltenkirchen, Tel.04191-3326 www.weisswange-motorradteile.de

606-12V T78+T201u	BING Vergaser **2/26/15** Zweischieber-Flanschvergaser	DKW RT 250 H + RT 250/1	letzte Änderung 04.04.2019
Preisliste **hier** anklicken		Lesen Sie vor einer Bestellung die Lieferbedingungen **hier** anklicken	

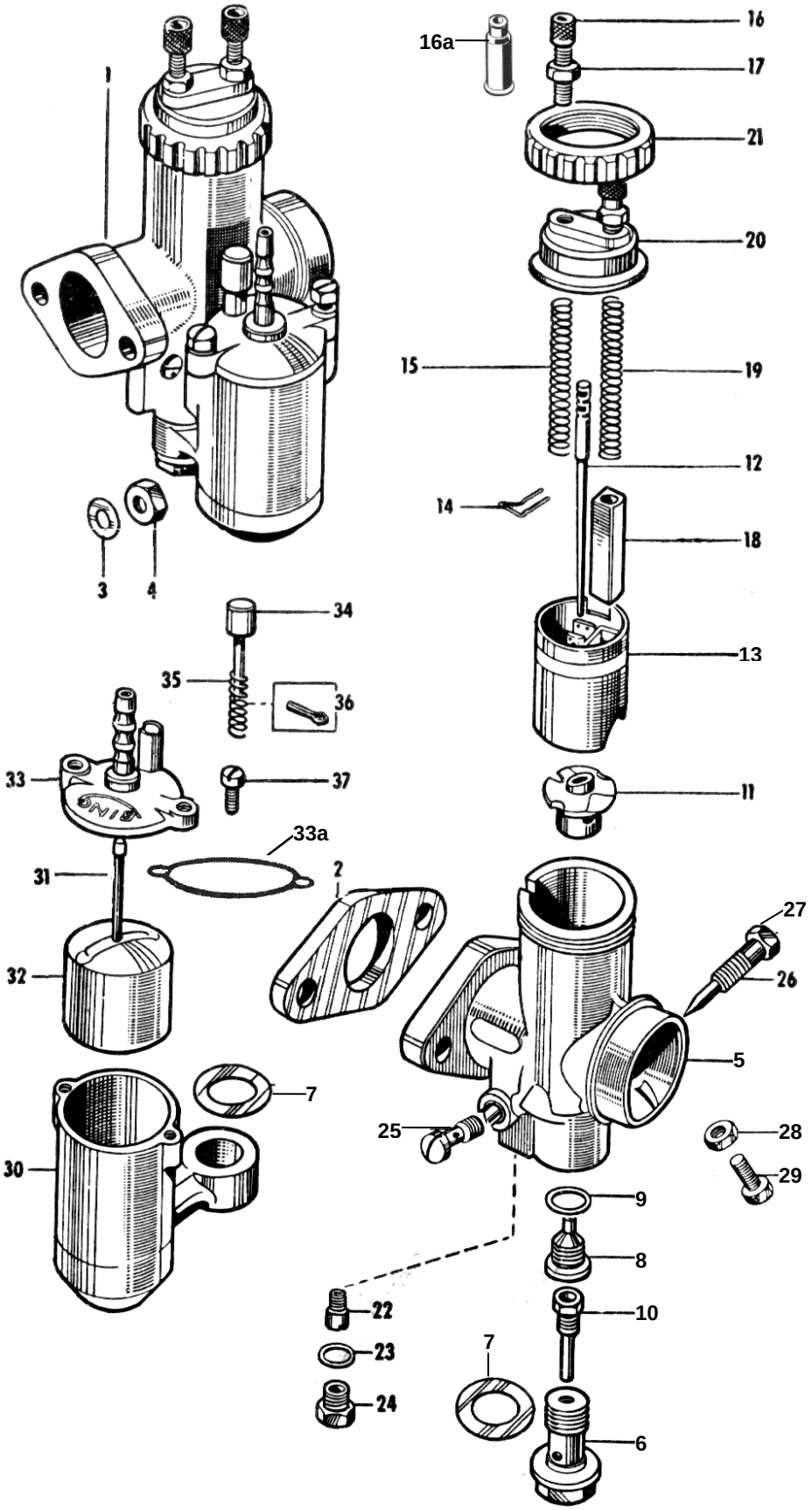

nml = nicht mehr lieferbar a.A. = auf Anfrage ● = benötigte Menge		
Alle Angaben nach Bing Unterlagen		
	Best-Nr.	Bezeichnung
1	nml	Vergaser kpl.
2	905328	Isolierflansch *(Sonderzubehör, nicht serienmäßig)*
3	137A08	Federscheibe A8 ●*2 Stück* *(Sonderzubehör, nicht serienmäßig)*
4	934Z08	Mutter M8 DIN 934 ●*2 Stück* *(Sonderzubehör, nicht serienmäßig)*
5	nml	Vergasergehäuse nackt
6	9494-1	Düsenstock zu Hauptdüse
7	9494-2	Dichtring zu Düsenstock ●*2 Stück*
8	6526-0	Nadeldüse 2,68
9	6554-0	Dichtring zu Nadeldüse
10	3873-6	Hauptdüse 101-110 (Serie)
weitere Hauptdüsen hier anklicken		
11	6527-0	Mischkammereinsatz Nr.5
12	6534-0	Düsennadel *2.Kerbe von oben*
13	6548-0	Gasschieber
14	6535-0	Klemmbügel zu Düsennadel
15	6533-0	Feder zu Gasschieber
16	6542-0	Seilzugstellschraube ●*2 Stück*
16a	H1831	Gummitülle zu Stellschraube *2St* *(Sonderzubehör, nicht serienmäßig)*
17	6551-0	Mutter zu Stellschraube ●*2 Stück*
18	6532-0	Luftschieber
19	6533-0	Feder zu Luftschieber
20	6546-0	Deckelplatte
21	6547-0	Deckelverschraubung
22	9501-0	Leerlaufdüse 031-70 (Serie)
weitere Leerlaufdüsen hier anklicken		
23	6553-0	Dichtring zu Verschlussschr,
24	6552-0	Verschlussschraube
25	6539-0	Leerlaufluftdüse
26	9492-1	Luftregulierschraube *2 Umdreh.offen*
27	6551-1	Kontermutter zu Luftregulierschr.
28	6551-0	Mutter zu Leerlaufeinstellschr.
29	6549-0	Leerlaufeinstellschraube
30	300500	Schwimmergehäuse nackt
31	9481-1	Schwimmernadel
32	9480-0	Schwimmer
33	3832-0	Schw-Geh-Deckel kpl.mit Tupfer
33a	9500-4	Dichtung zu Schw-Geh-Deckel *(Sonderzubehör, nicht serienmäßig)*
34	6545-0	Tupfer kpl.mit Feder und Splint
35	6544-0	Feder zu Tupfer
36	6540-0	Splint zu Tupfer
37	9483-0	Schraube ●*2 Stück*

ACHTUNG

Falls Sie über eine Suchmaschine auf diese Seite gekommen sind, können Sie sich nur ***diese Seite*** ansehen.
Um das ganze Lieferprogramm für **DKW Motorräder** zu sehen, klicken Sie
hier auf meine Start Seite

Ernst Weißwange, Hamburger Str.73, 24568 Kaltenkirchen, Tel.04191-3326 www.weisswange-motorradteile.de

606-13	Für **BING** Vergaser Düsen - Isolierbuchsen - Dichtringe	letzte Änderung 16.02.2016

hier **PREISLISTE** anklicken

BING Düsen
Typ 031-…

Hauptdüsen
Starterdüsen
Leerlaufdüsen

Länge ca. 7 mm
Kopfdurchmesser 5 mm
mit Schlitz
Gewinde M 4

BING Düsen
Typ 051-…

Hauptdüsen

Länge ca. 8 mm
Sechskant SW 8 mm
Gewinde M 6

BING Düsen
Typ 101-…

Hauptdüsen

Länge ca. 20,5 mm
Sechskant SW 8 mm
Gewinde M 6

BING

Isolierbuchsen

sitzt zwischen
Zylinderstutzen und Vergaser

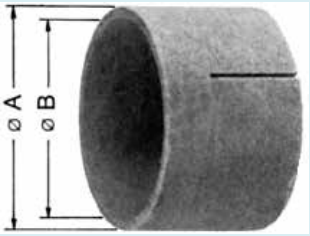

BING

Dichtringe

Best-Nr.	Größe	Best-Nr.	Größe	Best-Nr.	Größe	Best-Nr.	Größe	Best-Nr.	Größe
3835-0	Düse 30	3872-9	Düse 80	3874-3	Düse 65	936416	Ø A=23 x B=21	6553-0	10 x 7,0 x 1,0
6538-0	Düse 35	3872-3	Düse 85	3874-4	Düse 70	936401	Ø A=25 x B=23	9495-0	13 x 9,0 x 1,25
9501-6	Düse 36	3872-0	Düse 90	3874-5	Düse 75	9364-2	Ø A=29 x B=27	6554-0	13 x 10,0 x 0,5
9501-3	Düse 38	3872-7	Düse 95	3873-0	Düse 80	9364-3	Ø A=32 x B=29	9494-6	14 x 10,0 x 1,0
9501-1	Düse 40	3872-6	Düse 100	3873-1	Düse 85	5060-0	Ø A=33 x B=31	9494-5	16 x 12,0 x 1,0
6538-0	Düse 35	3872-3	Düse 85	3874-4	Düse 70	H1822	Ø A=35 x B=32	9495-0	13 x 9,0 x 1,25
9501-6	Düse 36	3872-0	Düse 90	3874-5	Düse 75	9364-6	Ø A=35 x B=33	6554-0	13 x 10,0 x 0,5
9501-3	Düse 38	3872-7	Düse 95	3873-0	Düse 80			9494-6	14 x 10,0 x 1,0
9501-1	Düse 40	3872-6	Düse 100	3873-1	Düse 85			9494-5	16 x 12,0 x 1,0
9501-8	Düse 42	3872-1	Düse 105	3873-2	Düse 90			9500-1	16 x 13,0 x 0,5
9501-2	Düse 43	3872-2	Düse 110	3873-3	Düse 95			9494-7	17 x 12,0 x 1,0
3835-1	Düse 45	3872-8	Düse 115	6541-0	Düse 100			9500-0	17 x 14,0 x 1,0
3835-2	Düse 50	3872-5	Düse 120	3873-5	Düse 105			9494-8	19 x 12,5 x 1,0
6538-1	Düse 55	3872-4	Düse 125	3873-6	Düse 110			9497-0	20 x 15,0 x 1,0
6538-3	Düse 60	387201	Düse 130	3873-7	Düse 115			9494-9	22 x 18,0 x 1,0
9501-4	Düse 65	387202	Düse 135	3873-8	Düse 120			9494-2	24 x 15,0 x 1,0
9501-0	Düse 70	387203	Düse 140	3873-9	Düse 125				
6538-5	Düse 75			3874-1	Düse 130				
9501-9	Düse 78								
3835-3	Düse 80								
3835-4	Düse 85								
3835-5	Düse 90								
3835-6	Düse 95								
6538-2	Düse 100								
7543-0	Düse 105								
3835-7	Düse 110								
3835-8	Düse 115								
3835-9	Düse 120								
6203-0	Düse 125								
2258-0	Düse 130								
2258-1	Düse 135								
9501-5	Düse 140								

606-14 geändert 11.03.20	RAHMEN, TELEGABEL hier **PREISLISTE** anklicken	Lesen Sie vor einer Bestellung die Lieferbedingungen **hier** nml = nicht mehr lieferbar zZnl = zur Zeit nicht lieferbar nB = nach Bedarf

für Krad				Information			Bilder
RT 200	RT 200 H	RT 250 H	250/1	RT 200 - - - - - 3-Gang, ohne Hinterradfederung RT 200 H - - - 3-Gang, mit Hinterradfederung RT 250 H - - - 3-Gang, mit Hinterradfederung RT 250/1 - - - - 4-Gang, mit Hinterradfederung		*Bemerkung beachten !*	
benötigte Menge				Best-Nr.	Bezeichnung	Bemerkung	Bilder
1	1	1	1	671201	Steckschloß mit 2 Schlüssel (Lenkschloß)		
1	1	1	1	4998-1	Deckel+Kerbnagel+Scheibe für Lenkschloß		
1	1	1	1	6713-0	Druckfeder für Lenkschloß		
1	1	1	1	3560-0	Typenschild (Auto Union Ingolstadt)		
1	1	1	1	4171-0	Satz Kerbnägel zu Typenschild (2 St)		
-	-	-	-	**nml**	Kippständer nackt, ohne Anbauteile		
1	-	-	-	951356	Satz Befestigungsteile zu Kippständer	*bis 47 512 000*	
1	-	-	-	951357	Satz Befestigungsteile zu Kippständer	*ab 47 512 001*	
-	1	1	1	951356	Satz Befestigungsteile zu Kippständer		
1	1	1	1	9515-0	Anschlaggummi zu Kippständer		
1	1	1	1	3850-0	Splint zu Anschlaggummi		
2	2	2	2	951607	Ständerfeder		
2	2	2	2	951707	Abstandshülse zu Kippständer		
2	2	2	2	0315-0	Rastengummi beidseitig offen, **ohne** DKW Ringe		
2	2	2	2	951015	Rastengummi beidseitig offen, **mit** DKW Ringe		
1	1	1	1	993401	Satz Befestigungsteile, Motor am Rahmen		
1	1	1	1	950956	Satz Befestigungsteile zu Fahrerfußrasten		
1	1	1	1	968356	Satz Befestigungsteile Fußbremshebel	*verzinkt*	
					Telegabel		
-	1	1	1	983107	Lenkjoch mit Steuerrohr		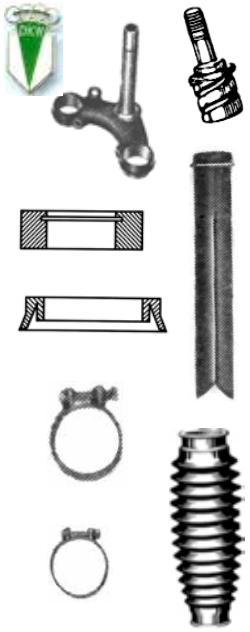
2	-	-	-	985506	Federhalter oben	*bis 47 505 761*	
1	1	1	1	9839-0	Firmenzeichen auf Lenkjoch oben		
1	1	1	1	9840-0	Gummiunterlage zu Firmenzeichen		
2	2	2	2	3170-0	Gummidichtung (Ölabstreifring) *sitzt auf Ringmutter*	*RT 200 ab 47 505 762* *RT 200 H ab 48 553 095* *RT 250 H ab 48 553 188* *RT 250/1 ab 48 553 188*	
2	2	2	2	985607	Gummipuffer (Anschlaggummi) *sitzt auf Federführungshülse*	*RT 200 ab 47 505 762* *RT 200 H ab 48 553 095* *RT 250 H ab 48 553 188* *RT 250/1 ab 48 553 188*	
2	2	2	2	985513	Federführungshülse	*RT 200 ab 47 505 762* *RT 200 H ab 48 553 095* *RT 250 H ab 48 553 188* *RT 250/1 ab 48 553 188*	
2	2	2	2	8049-0	Faltenbalg zu Telegabel		
2	2	2	2	986207	Norma Schelle zu Faltenbalg oben		
2	2	2	2	986206	Norma Schelle zu Faltenbalg unten		
2	2	2	2	074151	Lenkungslager oben **oder** unten		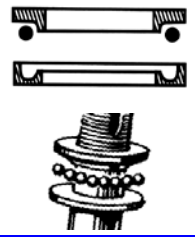
1	1	1	1	676006	Steuerkonus oben mit Gewinde *Steuerkonus wird zusätzlich benötigt.* *Vom Lenkungslager oben (074151) kann nur der Rahmenlaufring verwendet werden*	*RT 200 + 200 H bis Fg.48 526 218* *RT 250 H + 250/1 bis Fg.48 525 659*	

606-15 geändert 12.11.22	LENKER, Anbauteile hier **PREISLISTE** anklicken	Lesen Sie vor einer Bestellung die Lieferbedingungen **hier** nml = nicht mehr lieferbar zZnl = zur Zeit nicht lieferbar nB = nach Bedarf

für Krad				Information			Bilder
RT 200	RT 200 H	RT 250 H	250/1	RT 200 - - - - - 3-Gang, ohne Hinterradfederung RT 200 H - - - 3-Gang, mit Hinterradfederung RT 250 H - - - 3-Gang, mit Hinterradfederung RT 250/1 - - - - 4-Gang, mit Hinterradfederung		*Bemerkung beachten !*	
benötigte Menge				Best-Nr.	**Bezeichnung**	**Bemerkung**	**Bilder**
1	1	-	-	9864-1	Schlitzlenker verchromt		
-	-	1	1	9864-2	Schlitzlenker verchromt		
2	2	2	2	9838-0	Klemmhülse zu Lenker		
1	1	1	-	9540-3	Gasdrehgriff kpl. bestehend aus: Gleitstück 82 mm, Kabelstütze, Abschlusskappe, Griffgummi schwarz **ohne** Wulst		
-	1	1	1	9540-1	Gasdrehgriff kpl. bestehend aus: Gleitstück 82 mm, Kabelstütze, Abschlusskappe, Griffgummi schwarz **mit** Wulst		
1	1	1	1	9544-0	Kabelstütze		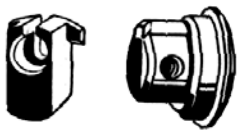
1	1	1	-	9543-2	Gleitstück 62 mm lang *vor Bestellung Länge prüfen*	*200 H bis 48541513* *250 H bis 48542127*	
-	1	1	1	9543-0	Gleitstück 82 mm lang *vor Bestellung Länge prüfen*	*200 H ab 48541514* *250 H ab 48542128*	
1	1	1	1	9545-1	Abschlusskappe poliert		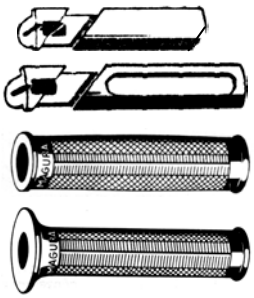
1	1	1	1	9545-2	Abschlusskappe mit MAGURA Logo poliert		
1	1	1	-	7091-1	Griffgummi rechts schwarz ohne Wulst	*beidseitig offen*	
1	1	1	-	6779-1	Griffgummi links schwarz ohne Wulst	*einseitig geschlossen*	
-	1	1	1	9542-1	Griffgummi rechts schwarz mit Wulst	*beidseitig offen*	
-	1	1	1	9559-1	Griffgummi links schwarz mit Wulst	*einseitig geschlossen*	
-	1	1	1	9559-2	Griffgummi links schwarz mit Wulst	*beidseitig offen*	
nB	nB	nB	nB	1317-0	Innenlenkerspiegel, oval, 123 x 78 mm Kopf verchromt, Einbau im linken Lenkerende Spiegelarm poliert, schwenkbar		
nB	nB	nB	nB	4971-3	Stangenspiegel oval, ca.120 x 80 mm Kopf verchromt, links verwendbar Stange 7 mm mit Schelle verzinkt		
nB	nB	nB	nB	4971-4	Stangenspiegel oval, ca.120 x 80 mm Kopf verchromt, rechts verwendbar Stange 7 mm mit Schelle verzinkt		
nB	nB	nB	nB	4971-1	Stangenspiegel oval, ca.140 x 95 mm Kopf verchromt, links verwendbar Stange 8 mm mit Schelle verzinkt		
nB	nB	nB	nB	H1367	Stangenspiegel rund, Ø 125 mm Kopf Kunststoff schwarz, links/rechts verwendbar Stange 10 mm mit Schelle schwarz		
nB	nB	nB	nB	H1368	Spiegelkopf schwarz, rund Ø 125 mm für Spiegelstange 10 mm		

606-16 geändert 26.08.20	MAGURA HEBEL hier **PREISLISTE** anklicken	Lesen Sie vor einer Bestellung die Lieferbedingungen **hier** nml = nicht mehr lieferbar zZnl = zur Zeit nicht lieferbar nB = nach Bedarf

für Krad				**Information**		**Bilder**
RT 200	**RT 200 H**	**RT 250 H**	**250/1**	RT 200 - - - - - 3-Gang, ohne Hinterradfederung RT 200 H - - - 3-Gang, mit Hinterradfederung RT 250 H - - - 3-Gang, mit Hinterradfederung RT 250/1 - - - - 4-Gang, mit Hinterradfederung	*Bemerkung beachten !*	
benötigte Menge				Best-Nr.	**Bezeichnung**	**Bemerkung** / **Bilder**
1 nB	1 nB	1 nB	1 nB	7090-2	Kupplungshebel kpl. poliert **mit** Seilzugverstellung Handhebel spitz, Hebelloch 8 mm Hebellänge ca. 138 mm	 *Die Originalhebel komplett sind nicht mehr lieferbar.* *Alle hier aufgeführten Kupplungshebel und Bremshebel sind mit Seilzugverstellung !* *Bei Verwendung dieser Hebel ist das Innenkabel vom Original Kupplungszug und Bremszug zu kurz.* *Es muss ein längeres Innenkabel eingebaut werden* *Innenkabel und Lötnippel siehe unten*
1 nB	1 nB	1 nB	1 nB	7089-2	Bremshebel kpl. poliert **mit** Seilzugverstellung Handhebel spitz, Hebelloch 8 mm Hebellänge ca. 138 mm mit Gasgriffaufnahme	
1	1	1	1	6780-2	Handhebel zu Kupplung poliert Handhebel spitz, Hebellänge ca. 138 mm, Hebelloch Ø 8 mm	*bis Fg-Nr.48 525 000* *Hebelloch 8 mm*
1 nB	1 nB	1 nB	1 nB	4681-2	Handhebel zu Kupplung poliert Handhebel mit Endkugel Hebellänge ca. 155 mm, Hebelloch Ø 8 mm	*bis Fg-Nr.48 525 000* *Hebelloch 8 mm*
1	1	1	1	6781-2	Handhebel zu Bremse poliert Handhebel spitz, Hebellänge ca. 138 mm, Hebelloch Ø 8 mm	*bis Fg-Nr.48 525 000* *Hebelloch 8 mm*
1 nB	1 nB	1 nB	1 nB	4680-2	*Handhebel zu Bremse poliert* *Handhebel mit Endkugel* *Hebellänge ca. 155 mm, Hebelloch Ø 8 mm*	*bis Fg-Nr.48 525 000* *Hebelloch 8 mm*
-	1	1	1	9549-2	Handhebel zu Bremse poliert Handhebel spitz, Hebellänge ca. 138 mm, Hebelloch Ø 6 mm	*ab Fg-Nr.48 525 001* *Hebelloch 6 mm*
2	2	2	2	7079-2	Hebelschraube alte Form verzinkt für alle Hebel mit 8 mm Loch	*bis Fg-Nr.48 525 000* *Hebelloch 8 mm*
2	2	2	2	7079-0	Hebelschraube neue Form verzinkt für alle Hebel mit 8 mm Loch	*bis Fg-Nr.48 525 000* *Hebelloch 8 mm*
-	2	2	2	955002	Hebelschraube alte Form Edelstahl für alle Hebel mit 6 mm Loch	*ab Fg-Nr.48 525 001* *Hebelloch 6 mm*
2 nB	2 nB	2 nB	2 nB	9551-1	Alu Stellschraube M7 mit Rändelmutter	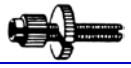
-	-	1	1	9553-2	Lufthebel (Starterhebel) alte Form alu matt *Hebelende ist rund*	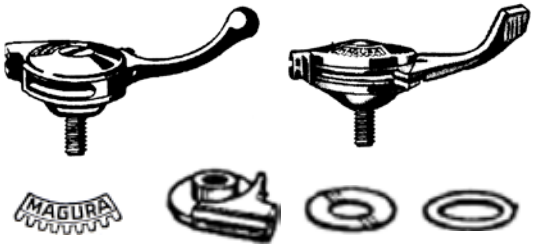
-	-	1	1	9865-1	Lufthebel (Starterhebel) neue Form alu matt *Hebelende ist geriffelt*	
-	-	1	1	9554-1	Gehäuse zu Lufthebel, alu matt	
-	-	1	1	9557-0	Federscheibe zu Lufthebel	
-	-	1	1	9558-0	Druckscheibe zu Lufthebel	
1 nB	1 nB	1 nB	1 nB	601201	**Änderungssatz** bestehend aus: 1 Stück Innenkabel Ø 2 mm, 160 cm lang einseitig mit angepressten Nippel **B 8x13** 1 Stück Lötnippel **B 8x13** (lose beiliegend)	*Bei Verwendung von Armaturen mit Seilzugverstellung*

606-17 geändert 26.08.20	SEILZÜGE, SEILZUGTEILE hier **PREISLISTE** anklicken	Lesen Sie vor einer Bestellung die Lieferbedingungen **hier** nml = nicht mehr lieferbar zZnl = zur Zeit nicht lieferbar nB = nach Bedarf

für Krad				Information			Bilder
RT 200	RT 200 H	RT 250 H	250/1	RT 200 - - - - - 3-Gang, ohne Hinterradfederung RT 200 H - - - 3-Gang, mit Hinterradfederung RT 250 H - - - 3-Gang, mit Hinterradfederung RT 250/1 - - - - 4-Gang, mit Hinterradfederung		*Bemerkung beachten !*	
benötigte Menge				Best-Nr.	**Bezeichnung**	**Bemerkung**	**Bilder**
1	1	1	1	8056-0	Gaszug einbaufertig	*Seilzüge für die Original Armaturen*	
-	-	1	1	8061-0	Luftzug einbaufertig		
1	1	1	1	8067-0	Kupplungszug einbaufertig		
1	1	1	1	8072-0	Handbremszug einbaufertig		
nB	nB	nB	nB	60202	Seilzughülle schwarz, 5m Rolle, innen Ø 2 mm	*für Kabel 1,0+1,25 mm*	
nB	nB	nB	nB	602025	Seilzughülle schwarz, 5m Rolle, innen Ø 2,5 mm	*für Kabel 1,5 mm*	
nB	nB	nB	nB	602030	Seilzughülle schwarz, 5m Rolle, innen Ø 3 mm	*für Kabel 2 mm*	
nB	nB	nB	nB	601012	Innenkabel, 5m Rolle, Ø 1,25 mm	*für Gaszug*	
nB	nB	nB	nB	601015	Innenkabel, 5m Rolle, Ø 1,5 mm	*für Gaszug*	
nB	nB	nB	nB	601020	Innenkabel, 5m Rolle, Ø 2 mm	*für Kupplung+Bremse*	
nB	nB	nB	nB	601313	Innenkabel 2,00 m, Ø 1,25 mm, mit Nippel C 3,2 x 5	*für Gaszug*	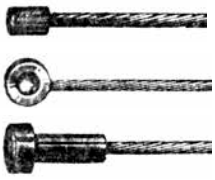
nB	nB	nB	nB	601315	Innenkabel 1,60 m, Ø 1,5 mm, mit Nippel C 3,2 x 5	*für Gaszug*	
nB	nB	nB	nB	601514	Innenkabel 1,60 m, Ø 1,5 mm, mit Nippel D 6,5 x 4	*für Gaszug*	
nB	nB	nB	nB	601225	Innenkabel 2,00 m, Ø 2 mm, mit Nippel B 6 x 13	*für Kupplung + Bremse*	
nB	nB	nB	nB	709801	Lötnippel C Ø 3,2 x 5 mm, Loch 1,7 mm	*für Gaszug*	
nB	nB	nB	nB	7098-0	Lötnippel C Ø 3,2 x 5 mm, Loch 1,7 mm (10 Stück)	*für Gaszug*	
nB	nB	nB	nB	868301	Lötnippel D Ø 6,5 x 4 mm, Loch 1,7 mm	*für Luftzug*	
nB	nB	nB	nB	8683-0	Lötnippel D Ø 6,5 x 4 mm, Loch 1,7 mm (10 Stück)	*für Luftzug*	
nB	nB	nB	nB	709601	Lötnippel B Ø 6/3,5 x 13 mm, Loch 2,3 mm	*für Kupplung + Bremse*	
nB	nB	nB	nB	7096-0	Lötnippel B Ø 6/3,5 x 13 mm, Loch 2,3 mm (10 Stück)	*für Kupplung + Bremse*	
nB	nB	nB	nB	707901	Seilzugrolle A Ø 8 x 9 mm (zu Lötnippel B)	*für Kupplung + Bremse*	
nB	nB	nB	nB	7097-0	Seilzugrolle A Ø 8 x 9 mm (zu Lötnippel B) (10 Stück)	*für Kupplung + Bremse*	
nB	nB	nB	nB	709715	Seilzugrolle A Ø 8 x 9 mm geschlitzt (zu Lötnippel B)	*für Kupplung + Bremse*	
nB	nB	nB	nB	605070	Endhülse für Seilzughülle innen 2 mm (10 Stück)		
nB	nB	nB	nB	605075	Endhülse für Seilzughülle innen 2,5 mm (10 Stück)		
nB	nB	nB	nB	605078	Endhülse für Seilzughülle innen 3 mm (10 Stück)		
nB	nB	nB	nB	606004	Dehne Seilzugöler schwarz	*für Kupplung + Bremse*	

Seilzug anfertigen: Passenden Lötnippel auf das Innenkabel aufstecken und auf den letzten 2 mm aufspleißen, so das der Pilz genau in den konischen Trichter des Lötnippels passt. Das zu verlötende Ende mit (Bremsenreiniger) entfetten und mit einem nicht Säurehaltigen Flussmittel behandeln. Kein Lötfett verwenden, da dieses Säurehaltig ist.

606-18 geändert 30.08.23	FAHRERSATTEL,HINTERRADFEDERUNG	Lesen Sie vor einer Bestellung die Lieferbedingungen **hier**			
	hier **PREISLISTE** anklicken	nml = nicht mehr lieferbar	zZnl = zur Zeit nicht lieferbar	nB = nach Bedarf	

für Krad				Information			Bilder
RT 200	RT 200 H	RT 250 H	250/1	RT 200 - - - - - 3-Gang, ohne Hinterradfederung RT 200 H - - - 3-Gang, mit Hinterradfederung RT 250 H - - - 3-Gang, mit Hinterradfederung RT 250/1 - - - - 4-Gang, mit Hinterradfederung		*Bemerkung beachten !*	
benötigte Menge				Best-Nr.	**Bezeichnung**	**Bemerkung**	**Bilder**
-	1	1	1	967907	Fahrersattel kpl. mit **DKW** Satteldecke	*RT 200 ab 48501563*	
-	1	1	1	nml	Fahrersattel kpl. mit **DKW** Satteldecke, gebraucht Neu lackiert, Satteldecke neu *(Sattel ist neuwertig)*	*RT 200 ab 48501563*	
1	1	1	1	3046-6	**PAGUSA** Satteldecke mit **DKW** Schriftzug *mit eingezogenem Spannrahmen*	DKW	
1	1	1	1	3043-6	**PAGUSA** Satteldecke *mit eingezogenem Spannrahmen*	PAGUSA	
1	1	1	1	3046-0	**PAGUSA** Satteldecke mit **DKW** Schriftzug	DKW	
1	1	1	1	3043-0	**PAGUSA** Satteldecke	PAGUSA	
1	1	1	1	1131-0	**Denfeld** Satteldecke	Denfeld	
1	1	1	1	25106	Nutmutter mit Bund zu Satteldecke vorne		
-	1	1	1	25116	Satteldruckfeder zu Sattelbock	*RT 200 ab 48501563*	
-	1	1	1	25117	Spannbolzen mit Öse zu Druckfeder	*RT 200 ab 48501563*	
-	1	1	1	25130	Federteller zu Satteldruckfeder	*RT 200 ab 48501563*	
-	1	1	1	25131	Kugelstück zu Federteller	*RT 200 ab 48501563*	
-	1	1	1	934Z08	Mutter zu Spannbolzen	*RT 200 ab 48501563*	
-	1	1	1	929702	Bolzen mit Splint und Scheibe zu Spannbolzen	*RT 200 ab 48501563*	
-	1	1	1	25132	Alu-Verschlusskappe zu Sattelbock	*RT 200 ab 48501563*	
-	1	1	1	9515-0	Anschlaggummi zu Sattelunterteil	*RT 200 ab 48501563*	
1	1	1	1	251151	Lagerrohr im Sattelbock	*bis Fg-Nr.48 513 790*	
-	1	1	1	251152	Silentblock im Sattelbock	*ab Fg-Nr.48 513 791*	
1	1	1	1	6502-0	Schmiernippel zu Sattelbock		
1	-	-	-	2510-1	Satz Schraube, Mutter, Federscheibe Befestigung Sattelbügel am Sattelbock	*bis Fg-Nr.48 513 790*	
1	-	-	-	2510-2	Satz Schrauben, Muttern, Zahnscheiben zur Sattelbefestigung am Rahmen	*bis Fg-Nr.48 513 790*	
-	1	1	1	2511-1	Satz Schraube, Mutter, Federscheibe Befestigung Sattelbügel am Sattelbock	*ab Fg-Nr.48 513 791*	
-	1	1	1	2511-2	Satz Schrauben, Muttern, Zahnscheiben zur Sattelbefestigung am Rahmen	*ab Fg-Nr.48 513 791*	
2	2	2	2	0315-0	Rastengummi beidseitig offen, **ohne** DKW Ringe		
2	2	2	2	951015	Rastengummi beidseitig offen, **mit** DKW Ringe		
1	1	1	1	950956	Satz Befestigungsteile zu Fahrerfußrasten		
-	2	2	2	964707	Gleitrohr mit Abschlußkappe zu Hinterradfederung		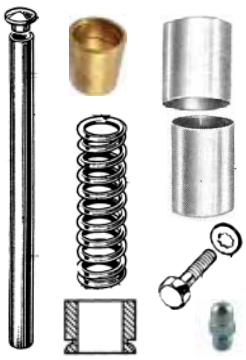
-	2	2	2	964708	Abschlußkappe zu Gleitrohr		
-	2	2	2	932320	Zylinderkerbstift zu Gleitrohr-Abschlußkappe		
-	4	4	4	964706	Lagerbuchse zu Gleitrohr		
-	2	2	2	964807	Hauptfeder zu Hinterradfederung		
-	4	4	4	966207	Gummipuffer zu Hinterradfederung		
-	2	2	2	966012	Äußere Schutzhülse oben, zu Hinterradfederung	*schwarz*	
-	2	2	2	965907	Innere Schutzhülse unten, zu Hinterradfederung	*alufarbig*	
-	2	2	2	6502-0	Schmiernippel zu Hinterradfederung		
-	1	1	1	964657	Satz Befestigungsteile zu Hinterradfederung oben+unt.	*verzinkt*	

606-19 geändert 02.09.2020	Soziussättel hier **PREISLISTE** anklicken	Lesen Sie vor einer Bestellung die Lieferbedingungen **hier** nml = nicht mehr lieferbar zZnl = zur Zeit nicht lieferbar nB = nach Bedarf

für Krad				Information		Bilder
RT 200	RT 200 H	RT 250 H	RT 250/1	RT 200 - - - - - 3-Gang, ohne Hinterradfederung RT 200 H - - - 3-Gang, mit Hinterradfederung RT 250 H - - - 3-Gang, mit Hinterradfederung RT 250/1 - - - - 4-Gang, mit Hinterradfederung	*Bemerkung beachten !*	

PAGUSA (**Pa**tent **Gu**mmi-**Sa**tteldecke) Das Patent für die Satteldecke mit Spannrahmen wurde 1927 angemeldet. Inhaber des geschützten PAGUSA Warenzeichens sind: Firma Ernst Weißwange u. Firma Wolfgang Ahrent oHG. Die von uns gelieferten Satteldecken sind **MADE IN GERMANY.**

benötigte Menge				Best-Nr.	**Bezeichnung**	Bemerkung	Bild
1	1	1	1	125-06	Soziussattel kpl.mit 2 Zugfedern, Montage auf der Gepäckbrücke, Satteldecke mit **PAGUSA** und **DKW** Schriftzug		
1	1	1	1	125-00	Soziussattel kpl. mit 2 Zugfedern Montage auf der Gepäckbrücke Satteldecke mit **PAGUSA** Schriftzug		
2	2	2	2	3042-0	Zugfeder verchromt, mit Flachhaken 160 mm und 50 mm Stellbolzen		
1	1	1	1	300-06	Soziussattel kpl. mit 1 Druckfeder Montage auf der Gepäckbrücke Satteldecke mit **PAGUSA** und **DKW** Schriftzug	DKW PAGUSA	
1	1	1	1	300-00	Soziussattel kpl. mit 1 Druckfeder Montage auf der Gepäckbrücke Satteldecke mit **PAGUSA** Schriftzug	PAGUSA	
1	1	1	1	340-06	Soziussattel kpl. mit 1 Druckfeder zur Montage auf dem Schutzblech, ohne Befestigungs-Satz, Satteldecke mit **PAGUSA** und **DKW** Schriftzug		
1	1	1	1	340-00	Soziussattel kpl. mit 1 Druckfeder, zur Montage auf dem Schutzblech, ohne Befestigungs-Satz, Satteldecke mit **PAGUSA** Schriftzug		
1	1	1	1	340-03	Befestigungssatz zu Sattel 340-00 + 340-06 *Befestigungssatz wir für die Montage benötigt*		
1	1	1	1	3014-5	PAGUSA Profil-Gummiunterlage zu Soziussattel 340-00 + 340-06		
1	1	1	1	3046-0	Satteldecke mit **PAGUSA** und **DKW** Schriftzug verwendbar für Soziussattel 125-06	DKW	
1	1	1	1	3043-0	Satteldecke mit **PAGUSA** Schriftzug verwendbar für Soziussattel 125-00	PAGUSA	
1	1	1	1	1131-0	Satteldecke mit **DENFELD** Schriftzug verwendbar für Soziussattel 125-00 + 125-06	Denfeld	
1	1	1	1	3045-0	**PAGUSA** Satteldecke mit Latz und **DKW** Schriftzug verwendbar für Soziussattel 300-06 + 340-06		
1	1	1	1	3044-0	**PAGUSA** Satteldecke mit Latz verwendbar für Soziussattel 300-00 + 340-00		
1	1	1	1	3142-1	Progressiv Federelement kpl. für Soziussattel 300-00 + 300-06 + 340-00 + 340-06		
1	1	1	1	3126-0	Soziushaltegriff mit **PAGUSA** Zeichen (Beachten Sie die 2 senkrechten Befestigungslöcher)		
1	1	1	1	3132-0	Soziushaltegriff mit **Denfeld** Zeichen (Beachten Sie die 4 waagerechten Befestigungslöcher)		
2	2	2	2	2260-3	**Denfeld** Soziusraste, Gummi oval ca.34x46x105 mm große Ausführung, mit Bolzen M10 x 25		
2	2	2	2	2260-1	wie 2260-3, jedoch Bolzen M10 x 40		
2	2	2	2	4724-0	**Denfeld** Gummi zu Soziusraste ca. 20x30x110 mm	*nur für DENFELD 2260-1 + 2260-3*	
nB	nB	nB	nB	226010	Halter gekröpft zu Soziusraste, eine Seite 15 Zähne	*Lochabstand 53 mm*	
nB	nB	nB	nB	2262-0	Abstandshalter ca.23 mm lang, beidseitig 15 Zähne		

606-20 geändert 22.10.21	RADNABEN vorne und hinten	Lesen Sie vor einer Bestellung die Lieferbedingungen **hier**	
	hier **PREISLISTE** anklicken	nml = nicht mehr lieferbar zZnl = zur Zeit nicht lieferbar	nB = nach Bedarf

für Krad				Information			Bilder
RT 200	RT 200 H	RT 250 H	250/1	RT 200 - - - - - 3-Gang, ohne Hinterradfederung RT 200 H - - - 3-Gang, mit Hinterradfederung RT 250 H - - - 3-Gang, mit Hinterradfederung RT 250/1 - - - - 4-Gang, mit Hinterradfederung		*Bemerkung beachten !*	
benötigte Menge				**Best-Nr.**	**Bezeichnung**	**Bemerkung**	**Bilder**
2	-	-	-	620200	Radlager vorne links/rechts		
1	-	-	-	224706	Filzring vorne links		
1	-	-	-	224806	Filzring vorne rechts		
1	-	-	-	6502-0	Schmiernippel zu Bremsteller (Bremsankerplatte)		
2	-	-	-	1099-3	Bremsbelag vorne		
1	-	-	-	1086-0	Satz Nieten zu Bremsbelag (20 Stück)		
3	-	-	-	620400	Radlager hinten links/rechts		
1	-	-	-	344806	Filzring hinten	*ab Fg-Nr.47 511 801*	
2	-	-	-	nml	Bremsbelag hinten		
1	-	-	-	1086-0	Satz Nieten zu Bremsbelag (20 Stück)		
1	-	-	-	6502-0	Schmiernippel zu Tachoantrieb		
-	2	2	2	620200	Radlager vorne links/rechts		
-	1	1	1	224807	Filzring vorne links		
-	1	1	1	224707	Filzring vorne rechts		
-	2	2	2	1086-0	Satz Nieten zu Bremsbelag (20 Stück)		
-	4	4	4	8005-0	Bremsbelag vorne und hinten		
-	2	2	2	nml	Zugfeder zu Bremsbacken vorne und hinten		
-	2	2	2	620300	Radlager hinten links/rechts		
-	1	1	1	344807	Filzring hinten links		
-	1	1	1	962407	Distanzrohr in Nabe		
-	1	1	1	962207	Mitnehmergummi (Kupplungsscheibe)		
-	1	1	1	961407	Bremsknebel hinten (am Kettenschutz)		
-	1	1	1	964307	Bremshebel hinten zu Bremsknebel		
-	1	1	1	6502-0	Schmiernippel zu Bremsknebel		
-	1	1	1	600500	Kugellager im Kettenrad		
-	2	2	2	600507	Abdeckscheibe zu Kugellager		
-	1	1	1	963807	Flanschbolzen zu Kettenrad		
-	1	1	1	730047	Seegering zu Kettenrad		
-	1	1	1	9637-1	Dichtring zu Tachoantrieb (am Kettenrad)		
1	-	-	-	962616	Kettenrad 43 Zähne, Bohrung 55 mm	*bis Fg-Nr.47 509 484*	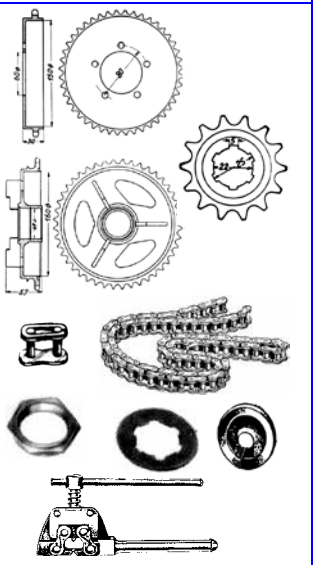
1	-	-	-	962606	Kettenrad 45 Zähne, Bohrung 55 mm	*bis Fg-Nr.47 509 484*	
1	-	-	-	962626	Kettenrad 48 Zähne, Bohrung 55 mm	*ab Fg-Nr.47 509 485*	
1	-	-	-	962636	Kettenrad 48 Zähne, Bohrung 60 mm	*ab Fg-Nr.47 509 485*	
-	1	1	1	962607	Kettenrad 48 Zähne		
nB	nB	nB	nB	9426-2	Ritzel 14 Zähne für Kette 1/2 x 5/16	*Alle Modelle haben die gleiche Ritzelverzahnung und können somit mit der gewünschten Zähnezahl bestückt werden.*	
nB	nB	nB	nB	9429-0	Ritzel 16 Zähne für Kette 1/2 x 5/16		
nB	nB	nB	nB	0309-0	Ritzel 17 Zähne für Kette 1/2 x 5/16		
1	1	-	-	0310-0	Ritzel 18 Zähne für Kette 1/2 x 5/16		
-	-	1	1	0311-0	Ritzel 19 Zähne für Kette 1/2 x 5/16		
1	1	-	-	1024-3	Antriebskette 122 Rollen		
-	-	1	1	1024-0	Antriebskette 124 Rollen		
1	1	1	1	5500-0	Kettenschloss		
1	1	1	1	9431-0	Mutter zu Ritzel		
1	1	1	1	9430-0	Sicherungsblech zu Ritzelmutter		
1	1	1	1	9410-0	Gummikappe zu Ritzelmutter		
1	1	1	1	4133-0	Kettennietzieher		

606-21	FELGEN, SPEICHEN, REIFEN	letzte Änderung: 03.06.2020
Lesen Sie vor einer Bestellung die Lieferbedingungen **hier**		hier **PREISLISTE** anklicken

Wir sind Made in Germany

PREISLISTE **INFO ÜBER FELGEN** **ALLE FELGEN + SPEICHEN**

ACHTUNG ! **N=Normalfelge** **S=Sicherheitsfelge** (5 Kerben gegenüber Ventilloch)

DKW	Felge Vorderrad		Felge Hinterrad	
Typ	Best-Nr.	Bezeichnung	Best-Nr.	Bezeichnung
RT 200	684324 684326	1,85 B x 19" Felge(S) verchromt 1,85 B x 19" Felge(S) roh	684336 684338	1,85 B x 19" Felge(S) verchromt 1,85 B x 19" Felge(S) roh
RT 200 H RT 250 H RT 250/1	684310 684311 684312 684313	1,85 B x 19" Felge(S)verchromt 1,85 B x 19" Felge(N)verchromt 1,85 B x 19" Felge(S) roh 1,85 B x 19" Felge(N) roh	684412 684413 684414 684415	2,15 B x 19" Felge(S) verchromt 2,15 B x 19" Felge(N) verchromt 2,15 B x 19" Felge(S) roh 2,15 B x 19" Felge(N) roh

DKW	Speichen Vorderrad			Speichen Hinterrad		
Typ	Best-Nr. **verchromt**	Best-Nr. **Edelstahl**	Menge Ausführung	Best-Nr. **verchromt**	Best-Nr. **Edelstahl**	Menge Ausführung
RT 200	178224 210224	- -	18 St. EDM 3,5 x 178 18 St. EDM 3,5 x 210	215224 220224	- -	18 St. EDM 3,5 x 215 18 St. EDM 3,5 x 220
RT 200 H RT 250 H RT 250/1	175224	175225	36 St. EDM 3,5 x 175	175224	175225	36 St. EDM 3,5 x 175

Speichennippel			
Best-Nr.	Bezeichnung	Material / Veredelung	
35-001	Speichennippel M 3,5	Messing vernickelt	Serie
35-002	Speichennippel M 3,5	Messing verchromt	Sonderwunsch

Bei Speichenbestellungen werden die passenden Nippel immer in Messing vernickelt mitgeliefert.
(Auf Sonderwunsch auch in verchromt)Nippel sind **nicht** im Speichenpreis enthalten.
Sollen Speichen **ohne** Nippel geliefert werden, geben Sie es bei der Bestellung an.

Best-Nr.4000-2
Profi-Nippelspanner für Nippel M3 + M3,5 + M4 + M5

Best-Nr	Bezeichnung
391930	Reifen 3,00 - 19 Mitas H01
391932	Reifen 3,25 - 19 Mitas H01
371930	Schlauch mit Ventil 3,00 x 19
371932	Schlauch mit Ventil 3,25 x 19
809219	Felgenband 19"
391950	Ventil
391951	Ventilkappe verchromt
391952	Ventilkappe verchromt mit Ventilausdreher
1081-0	Metall-Luftpumpe schwarz, Länge 350-385 mm
199615	Luftdruckaufkleber 1,5 bar, transparent, Schrift weiß
199620	Luftdruckaufkleber 2,0 bar, transparent, Schrift weiß

2,0 bar

606-22 letzte Änderung: 29.03.22	AUSPUFF, KETTENSCHUTZ, TACHOANTRIEB GEPÄCKTRÄGER, FIRMENZEICHEN hier **PREISLISTE** anklicken	Lesen Sie vor einer Bestellung die Lieferbedingungen **hier** nml = nicht mehr lieferbar zZnl = zur Zeit nicht lieferbar nB = nach Bedarf

für Krad				Information		Bilder
RT 200	RT 200 H	RT 250 H	250/1	RT 200 - - - - - 3-Gang, ohne Hinterradfederung RT 200 H - - - 3-Gang, mit Hinterradfederung RT 250 H - - - 3-Gang, mit Hinterradfederung RT 250/1 - - - - 4-Gang, mit Hinterradfederung		
benötigte Menge				**Best-Nr.**	**Bezeichnung**	**Bilder**
1	-	-	-	960306	Kettenschutz	
-	1	1	1	960307	Alu Kettenkasten Innen- und Außenteil	
-	1	1	1	960411	Alu Kettenkasten Außenteil	
-	1	1	1	960511	Gummieinlage vorne zu Kettenkasten	
-	2	2	2	960103	Abdichtring hinten zu Kettenschutz	
-	1	1	1	22113	Schaulochdeckel zu Kettenschutz	
-	1	1	1	960163	Satz Schrauben für Kettenkasten *Edelstahl*	
-	1	1	1	9607-0	Gewindestopfe zu Tachospindel	
-	1	1	1	6502-0	Schmiernippel zu Tachoantrieb	
1	-	-	-	963606	Schraubenrad 18 Zähne zu Tachoantrieb	
-	1	1	1	963607	Schraubenrad 24 Zähne zu Tachoantrieb	
-	1	1	1	nml	Tachospindel	
-	-	-	-	nml	Auspufftopf	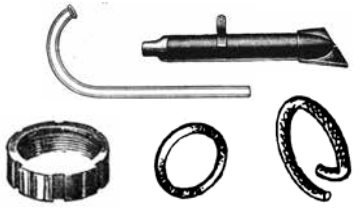
-	-	-	-	nml	Auspuffrohr	
1	1	1	1	321832	Überwurfmutter zu Auspuffrohr *Edelstahl*	
1	1	1	1	321805	Dichtring zwischen Zylinder / Auspuffrohr	
nB	nB	nB	nB	0333-1	Dichtschnur Ø 3 mm, 25 cm lang	
nB	nB	nB	nB	0333-2	Dichtschnur Ø 3 mm, 100 cm lang	
nB	nB	nB	nB	0333-5	Dichtschnursortiment Ø 3mm, Ø 4mm, Ø 5mm, je 1 Meter	
1	1	1	1	972903	Schraube VA Edelstahl zu Werkzeugkastendeckel *bis Fg-Nr.48 542 342 (Kopfdurchmesser 17 mm)*	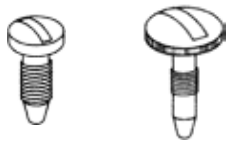
-	-	1	1	972907	Schraube verchromt zu Werkzeugkastendeckel *ab Fg-Nr.48 542 343 (Kopfdurchmesser 25 mm)*	
1	1	1	1	zZnl	Gepäckträger verchromt, klappbar, mit verstellbaren Streben	
1	1	1	1	9839-0	Metall Lenkkopfabzeichen, DKW Auto Union silber, grün, weiß, schwarz, Rückseitig 2 Schrauben,	
2	2	2	2	9702-0	Metall Tankabzeichen, DKW Auto Union silber, grün, weiß, schwarz, Rückseitig 2 Nippel	
nB	nB	nB	nB	970201	Abziehbild Tankabzeichen, DKW Auto Union silber, grün, weiß, schwarz	
1	1	1	1	031906	Metall Schutzblechabzeichen Audi Ringe, Auto Union silber, Rückseitig 2 Schrauben	
nB	nB	nB	nB	031967	Abziehbild Audi Ringe, Auto Union silber, schwarz, ca. 21 x 67 mm	
nB	nB	nB	nB	031992	Abziehbild Audi Ringe, Auto Union gold, Schwarz, ca. 31 x 92 mm	
nB	nB	nB	nB	970202	Abziehbild DKW gelb, blau, ca. 37 x 85 mm	
nB	nB	nB	nB	7840	Anstecknadel DKW gold, gelb, blau	

606-23 letzte Änderung:02.09.2020	TANK, BENZINHAHN, TACHOMETER hier **PREISLISTE** anklicken	Lesen Sie vor einer Bestellung die Lieferbedingungen **hier** nml = nicht mehr lieferbar zZnl = zur Zeit nicht lieferbar nB = nach Bedarf

für Krad				Information		Bilder
RT 200	RT 200 H	RT 250 H	250/1	RT 200 - - - - - 3-Gang, ohne Hinterradfederung RT 200 H - - - 3-Gang, mit Hinterradfederung RT 250 H - - - 3-Gang, mit Hinterradfederung RT 250/1 - - - - 4-Gang, mit Hinterradfederung		
benötigte Menge				**Best-Nr.**	**Bezeichnung**	**Bilder**
4	4	4	4	970307	Tanklagergummi vorne/hinten	
1	1	1	1	185325	Tankaufkleber **MIX 1:25**, 27x12 mm, silber/schwarz	
1	1	1	1	1105-0	Tankdeckel verchromt	
1	1	1	1	3005-0	Tankdeckel Nirosta poliert, abschließbar	
1	1	1	1	1071-0	Korkdichtung zu Tankdeckel	
1	1	1	1	7199-0	Korbsieb zu Tank-Einfüllstutzen	
nB	nB	nB	nB	3360-5	Reparatur-Einfüllstutzen mit Siebauflage, Höhe 20 mm	
nB	nB	nB	nB	3360-6	Reparatur-Einfüllstutzen mit Siebauflage, Höhe 30 mm	
1	1	1	1	9707-4	Satz Kniekissen (2 Stück, links + rechts)	
2	2	2	2	9702-0	Tankabzeichen, Metall, silber, grün, weiß, schwarz	
nB	nB	nB	nB	970201	Tankabzeichen, Abziehbild	
1	-	-	-	972903	Schraube zu Werkzeugkasten im Tank	
1	1	1	1	7204-0	Kraftstoffhahn kpl.	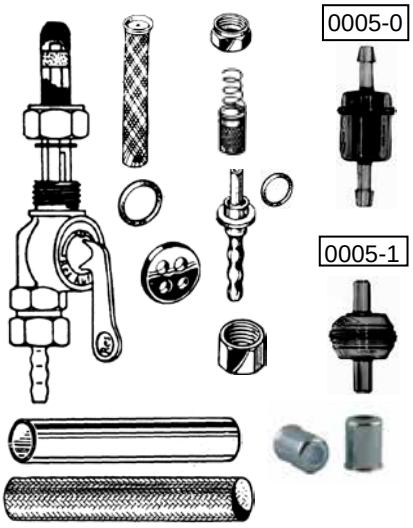
1	1	1	1	9714-0	Vierlochkork zu Hebelgriff nur für Everbest Hahn	
1	1	1	1	970905	Dichtring zwischen Kraftstoffhahn und Tank	
1	1	1	1	7206-0	Tanksieb zu Kraftstoffhahn	
1	1	1	1	9718-0	Anschlußmutter Kraftstoffhahn/Tank	
1	1	1	1	9717-0	Innenfilter zu Schlauchnippel	
1	1	1	1	9715-0	Schlauchnippel	
1	1	1	1	970923	Dichtring zu Schlauchnippel	
1	1	1	1	9716-0	Überwurfmutter zu Schlauchnippel	
1	1	1	1	0005-0	Kraftstofffilter (zwischen Schlauch / Schlauch)	
1	1	1	1	0005-1	Kraftstofffilter (zwischen Schlauch / Schlauch)	
nB	nB	nB	nB	972105	Kraftstoffschlauch transparent, 50 cm	
nB	nB	nB	nB	972110	Kraftstoffschlauch transparent, 100 cm	
nB	nB	nB	nB	720305	Kraftstoffschlauch garnumflochten, 50 cm	
nB	nB	nB	nB	720310	Kraftstoffschlauch garnumflochten, 100 cm	
2	2	2	2	720306	Endtülle für Kraftstoffschlauch garnumflochten	
nB	nB	nB	nB	1761-0	Reservekanister mit Ausgießer, 1 Liter, oliv	
nB	nB	nB	nB	105502	Reservekanister mit Ausgießer, 2 Liter, schwarz	
1	1	1	1	9924-0	Tacho 120 km/h, Ø 80 mm, Zifferblatt neutral	
1	1	1	1	9925-0	Tacho kpl. **120 km/h**, Ø 80 mm, Zifferblatt mit **DKW**	
nB	nB	nB	nB	9925-6	Tacho kpl. **140 km/h**, Ø 80 mm, Zifferblatt mit **DKW**	
1	1	1	1	4854-0	Gummiring zwischen Tacho und Lampengehäuse	
1	1	1	1	7278-5	Lampenfassung, 1 Schraubanschluß	
1	1	1	1	7278-6	Lampenfassung, 2 Schraubanschluß	
1	1	1	1	1077-0	Glühlampe 6 Volt, 0,6 Watt für Tachobeleuchtung	
1	1	1	1	1057-0	Glühlampe 6 Volt, 1,2 Watt für Tachobeleuchtung	
1	1	1	1	992580	Reparatursatz für 80 mm Tacho, bestehend aus: Chromring, Glas, Glasdichtung, Blendring schwarz	
1	1	1	1	992582	Zeiger weiß zu 80 mm Tacho	
2	2	2	2	992583	Schraube schwarz zu Zifferblatt	
1	-	-	-	8101-6	Tachowelle kpl., mit Hülle und Anschlußmutter	
-	1	1	1	8101-0	Tachowelle kpl., mit Hülle und Anschlußmutter	
1	1	1	1	4832-0	Gummitülle zu Tachowelle im Scheinwerfer	
1	-	-	-	963606	Schraubenrad 18 Zähne zu Tachoantrieb	
-	1	1	1	963607	Schraubenrad 24 Zähne zu Tachoantrieb	
-	1	1	1	nml	Tachospindel	
-	1	1	1	9607-0	Gewindestopfen zu Tachospindel	
1	1	1	1	6502-0	Schmiernippel zu Tachoantrieb	
-	1	1	1	9637-1	Dichtring zu Tachoantrieb *(im Kettenrad)*	

606-24 letzte Änderung:19.12.21	ZÜNDUNG, LICHTMASCHINE, BATTERIE hier **PREISLISTE** anklicken	Lesen Sie vor einer Bestellung die Lieferbedingungen **hier** nml = nicht mehr lieferbar zZnl = zur Zeit nicht lieferbar nB = nach Bedarf

für Krad				Information		Bilder
RT 200	RT 200 H	RT 250 H	250/1	RT 200 - - - - - 3-Gang, ohne Hinterradfederung RT 200 H - - - 3-Gang, mit Hinterradfederung RT 250 H - - - 3-Gang, mit Hinterradfederung RT 250/1 - - - - 4-Gang, mit Hinterradfederung		
benötigte Menge				**Best-Nr.**	**Bezeichnung**	**Bilder**
1	1	1	1	9768-0	Zündspule 6 Vol,t außenliegend, 40 x 110 mm	
1	1	1	1	9768-1	Zündspule 6 Volt, außenliegend, 40 x 130 mm	
1	1	1	1	998826	Kabelkralle zu Zündkabel	
nB	nB	nB	nB	726405	Zündkabel 0,5 m	
nB	nB	nB	nB	726410	Zündkabel 1,0 m	
1	1	-	-	1063-0	Zündkerze W 175/14, W 175 T1	
-	-	1	1	1064-0	Zündkerze W 225/14, W 225 T1	
nB	nB	nB	nB	7709-0	Schutzhülle für Ersatzzündkerze	
1	1	1	1	4995-0	Zündkerzenstecker	
1	1	1	1	H1897	Zündkerzenstecker wasserdicht mit Gummitülle	
1	1	1	1	4995-2	Gummitülle zu Kerzenstecker	
nB	nB	nB	nB	7709-1	Messing-Zündkerzenbürste	
1	1	1	1	**nml**	Unterbrecherkontaktschlüssel mit Einstellehre	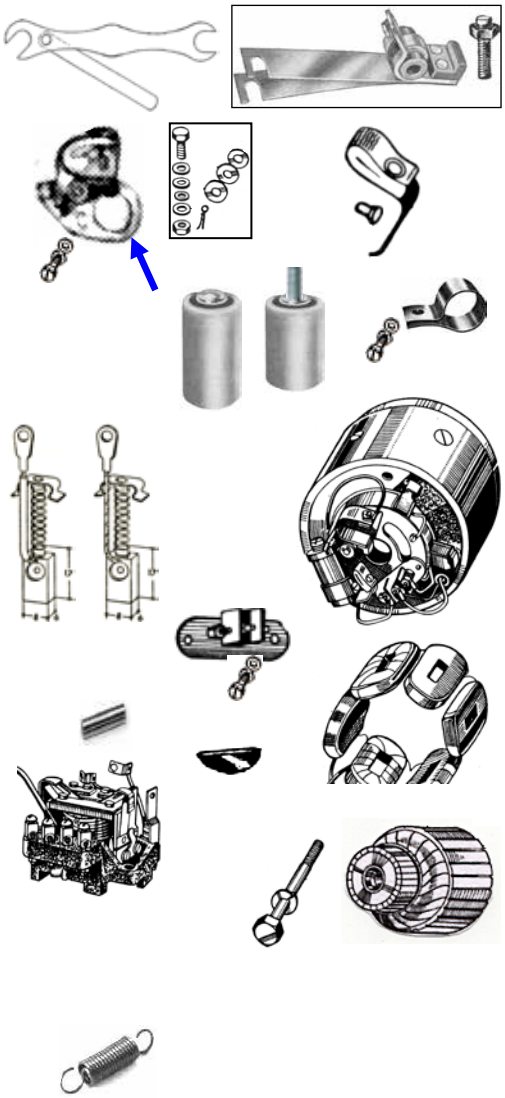
1	1	1	1	9755-0	Zündkontaktsatz (Unterbrecherkontaktsatz) *bestehend aus: Unterbrecherhebel + Kontaktschraube*	
1	1	1	1	975510	Satz Isolier- u. Befestigungsteile zu Kontaktsatz	
1	1	1	1	**nml**	Unterbrecherplatte **zentriert** (ohne Kontaktsatz)	
1	1	1	1	975401	Satz Befestigungsteile zu Unterbrecherplatte	
1	1	1	1	9748-0	Filzwischer	
1	1	1	1	660A34	Halbrundniet zu Filzwischer	
1	1	1	1	7248-0	Kondensator Ø 18 mm *mit Lötanschluß*	
1	1	1	1	**nml**	Kondensator Ø 18 mm *mit Schraubschluß*	
1	1	1	1	9752-0	Schelle zu Kondensator Ø 18 mm	
1	1	1	1	975201	Satz Befestigungsteile für Kondensator	
1	1	1	1	9749-0	Verbindungskabel Kondensator/Klemme1	
1	1	1	1	9750-0	Verbindungskabel Kondensator/Unterbrecher	
1	1	1	1	8083-1	Satz Kohlebürsten mit Federn und Clips	
2	2	2	2	8083-2	Clip mit Feder zu Kohlebürsten	
1	1	1	1	9745-0	Anschlussplatte kpl. zu Polgehäuse	
1	1	1	1	974550	Befestigungssatz zu Anschlussplatte	
1	1	1	1	974551	Befestigungssatz zu Kohlebürstenhalter	
1	1	1	1	973806	Polgehäuse kpl. mit Feldwicklungen, Filzwischer Kontakt, Kondensator, Kohlen u.Anschlußplatte *jedoch ohne Spannungsregler*	
1	1	1	1	9739-0	Satz Feldwicklung zu Polgehäuse (6 Stück)	
-	-	-	-	**nml**	Anker	
1	1	1	1	346007	Ankerbefestigungsschraube	
1	1	1	-	730501	Scheibenfeder 4,0 x 5,0 zu Anker	
-	1	1	1	9939-0	Zylinderrolle 4,0 x 6,0 zu Anker	
1	1	1	1	3474-0	Spannungsregle, Anbau am Polgehäuse, ohne Blechdeckel, Nachbau	
2	2	2	2	**nml**	Feder zu Zündversteller, 14 Windungen *(SIBA)*	
2	2	2	2	**nml**	Feder zu Zündversteller, 12,5 Windungen *(Audi)*	
-	1	1	1	**nml**	Blei-Batterie 6 Volt 6,7 Ah, transparent	
-	1	1	1	4999-0	Gummiunterlage zu Batterie 6 Volt 6,7 Ah (7Ah)	
1	-	-	-	**nml**	Gel-Batterie 6 Volt 8 Ah, schwarz mit Deckel, ca. 80 x 90 x 170 mm	
1	-	-	-	959620	Deckel zu Batterie 80 x 90 mm	

606-25 geändert 02.11.2020	ZÜNDSCHLOSS,KABELSTRANG	Lesen Sie vor einer Bestellung die Lieferbedingungen **hier**
	hier **PREISLISTE** anklicken	nml = nicht mehr lieferbar zZnl = zur Zeit nicht lieferbar nB = nach Bedarf

für Krad				Information	Bilder
RT 200	RT 200 H	RT 250 H	250/1	RT 200 - - - - - 3-Gang, ohne Hinterradfederung RT 200 H - - - 3-Gang, mit Hinterradfederung RT 250 H - - - 3-Gang, mit Hinterradfederung RT 250/1 - - - - 4-Gang, mit Hinterradfederung	

benötigte Menge				Best-Nr.	Bezeichnung	Bilder
1	1	1	-	nml	BOSCH Zündschloss	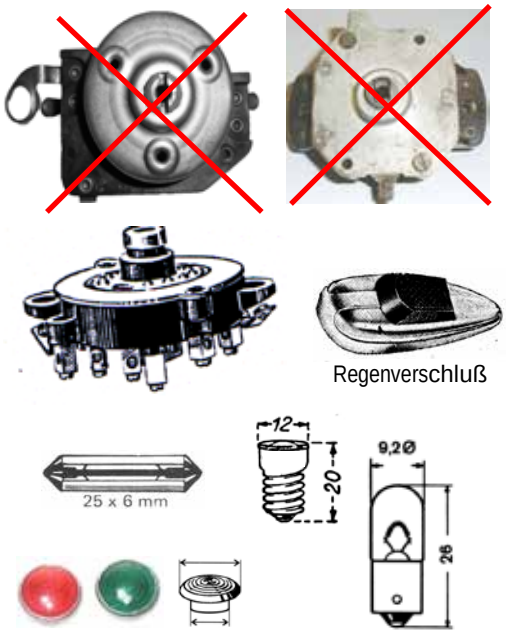
1	1	1	-	zZnL	HELLA Zündschloss	
1	1	1	-	nml	NOTEK Zündschloss	
-	-	-	1	9905-0	DKW Zündschloss	
-	1	1	1	1049-0	Regenverschluß verchromt für Hella Scheinwerfer mit Hella Zündschloß oder mit DKW Zündschloß	
1	1	1	1	H7787	Sicherung für Zündschloss 8 Ah	
nB	nB	nB	nB	105706	Becherlampe 6 Volt, 2 Watt E10 ca. 12 x 20 mm für Hella Zündschloß	
2	2	2	2	1050-1	Röhrenlampe 6 Volt, 2 Watt BA9 ca. 9,2 x 26 mm für DKW Zündschloß, für Notek Zündschloß	
nB	nB	nB	nB	9898-0	Lichtscheibe rot für Zündung, vertieft, Ø 12/15 mm	
nB	nB	nB	nB	9899-0	Lichtscheibe grün für Leerlauf, vertieft, Ø 12/15 mm	
nB	nB	nB	nB	989801	Lichtscheibe rot für Zündung, glatt, Ø 12/15 mm	
nB	nB	nB	nB	989901	Lichtscheibe grün für Leerlauf, glatt, Ø 12/15 mm	
nB	nB	nB	nB	nml	Lichtscheibe rot für Zündung, glatt, Ø 12/19 mm	
nB	nB	nB	nB	9899-2	Lichtscheibe grün für Leerlauf, glatt, Ø 12/19 mm	

nB	nB	nB	nB	3442-0	Zündschlüssel ohne Kamm, schwarz für BOSCH Zündschloss,	*Zündschloß ohne Regenverschluß*	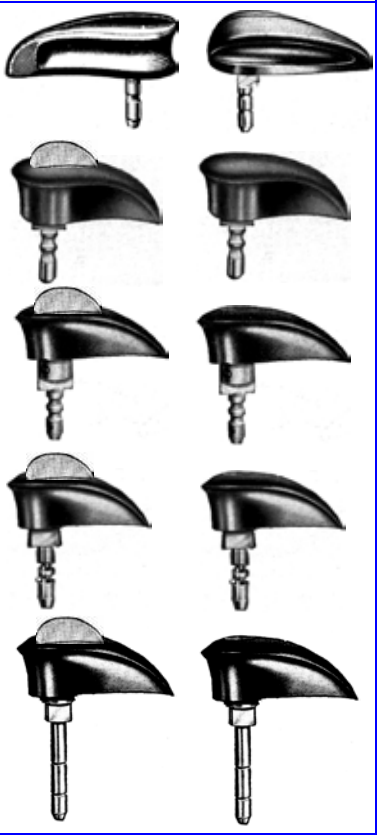
nB	nB	nB	nB	3440-0	Zündschlüssel ohne Kamm, schwarz für BOSCH Zündschloss	*Zündschloß mit Regenverschluß*	
nB	nB	nB	nB	344601	Zündschlüssel ohne Kamm, schwarz für HELLA Zündschloss, Flachteil 2 mm	*Zündschloß ohne Regenverschluß*	
nB	nB	nB	nB	344602	Zündschlüssel ohne Kamm, weiß für HELLA Zündschloss, Flachteil 2 mm	*Zündschloß ohne Regenverschluß*	
nB	nB	nB	nB	344603	Zündschlüssel mit Kamm, schwarz für HELLA Zündschloss, Flachteil 2 mm	*Zündschloß ohne Regenverschluß*	
nB	nB	nB	nB	3446-0	Zündschlüssel ohne Kamm, schwarz für HELLA Zündschloss, Flachteil 2 mm	*Zündschloß mit Regenverschluß*	
nB	nB	nB	nB	3446-2	Zündschlüssel ohne Kamm, weiß für HELLA Zündschloss, Flachteil 2 mm	*Zündschloß mit/ohne Regenverschluß*	
nB	nB	nB	nB	3446-3	Zündschlüssel mit Kamm, schwarz für HELLA Zündschloss, Flachteil 2 mm	*Zündschloß mit/ohne Regenverschluß*	
nB	nB	nB	nB	3452-0	Zündschlüssel ohne Kamm, schwarz für NOTEK Zündschloss, Flachteil 4,5 mm	*Zündschloß mit/ohne Regenverschluß*	
nB	nB	nB	nB	3452-3	Zündschlüssel mit Kamm, schwarz für NOTEK Zündschloss, Flachteil 4,5 mm	*Zündschloß mit/ohne Regenverschluß*	
-	-	-	nB	9908-0	Zündschlüssel ohne Kamm, schwarz für DKW Zündschloss, Flachteil 5,3 mm	*Zündschloß mit Regenverschluß*	
-	-	-	nB	9908-3	Zündschlüssel mit Kamm, schwarz für DKW Zündschloss, Flachteil 5,3 mm	*Zündschloß mit Regenverschluß*	

1	1	1	1	9917-0	Verbindungskabel, Zündschloss - Tacho	
1	1	1	1	9918-0	Verbindungskabel, Zündschloss 57 - Lampenfassung 57	
1	1	1	1	991406	Verbraucherkabelstrang	
1	1	1	1	991506	Maschinenkabelstrang	
1	1	1	1	7274-0	Abblendlichtkabelstrang	

606-26	SCHALTER, BLINKER	Lesen Sie vor einer Bestellung die Lieferbedingungen hier
geändert 05.04.2022	hier **PREISLISTE** anklicken	nml = nicht mehr lieferbar zZnl = zur Zeit nicht lieferbar nB = nach Bedarf

für Krad				Information			Bilder
RT 200	RT 200 H	RT 250 H	250/1	RT 200 - - - - - 3-Gang, ohne Hinterradfederung RT 200 H - - - 3-Gang, mit Hinterradfederung RT 250 H - - - 3-Gang, mit Hinterradfederung RT 250/1 - - - - 4-Gang, mit Hinterradfederung		*Bemerkung beachten !*	
benötigte Menge				**Best-Nr.**	**Bezeichnung**	**Bemerkung**	**Bilder**
1	1	1	1	3459-0	Abblendlichtschalter mit Hupenknopf, verchromt Befestigung durch Schelle	*ab 47 512 001*	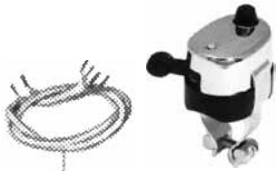
1	1	1	1	7274-0	Kabelstang zu Abblendlichtschalter		
-	1	1	-	9805-1	Leerlaufschalter, Befestigung mit einer Schraube	*bis 48002000*	
-	1	1	-	nml	Leerlaufschalter, Befestigung mit zwei Schrauben	*ab 48002001*	
-	-	-	1	9805-0	Leerlaufschalter		
nB	nB	nB	nB	3099-0	Bremslichtschalter mit einer großen + einer kleinen Schelle in Ruhestellung ausgeschaltet		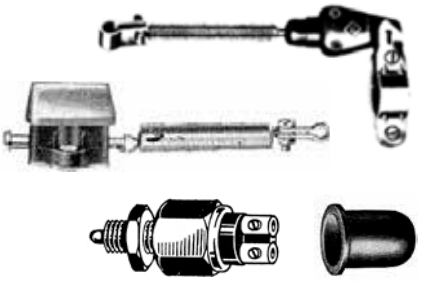
nB	nB	nB	nB	4819-2	Bremslichtschalter mit Zugfeder, Schelle + Gummikappe in Ruhestellung ausgeschaltet		
nB	nB	nB	nB	3099-2	DKW Bremslichtschalter, Gewinde M8x1 *in Ruhestellung ausgeschaltet, Kontaktstift gedrückt ist eingeschaltet*		
nB	nB	nB	nB	nml	Gummikappe hinten zu DKW Bremslichtschalter		
nB	nB	nB	nB	1094-1	Blinkleuchte verchromt, mit Original Hella Lichtscheiben		
nB	nB	nB	nB	1095-0	Hella Original Lichtscheibe für Blinkleuchte		
nB	nB	nB	nB	1098-0	Blinkerschalter verchromt		
nB	nB	nB	nB	1097-0	Blinkgeber 6 Volt		
nB	nB	nB	nB	1092-1	Soffitte 6 Volt 15 Watt für Blinkleuchte		

Einbauanleitung für den DKW Bremslichtschalter zum Nachrüsten

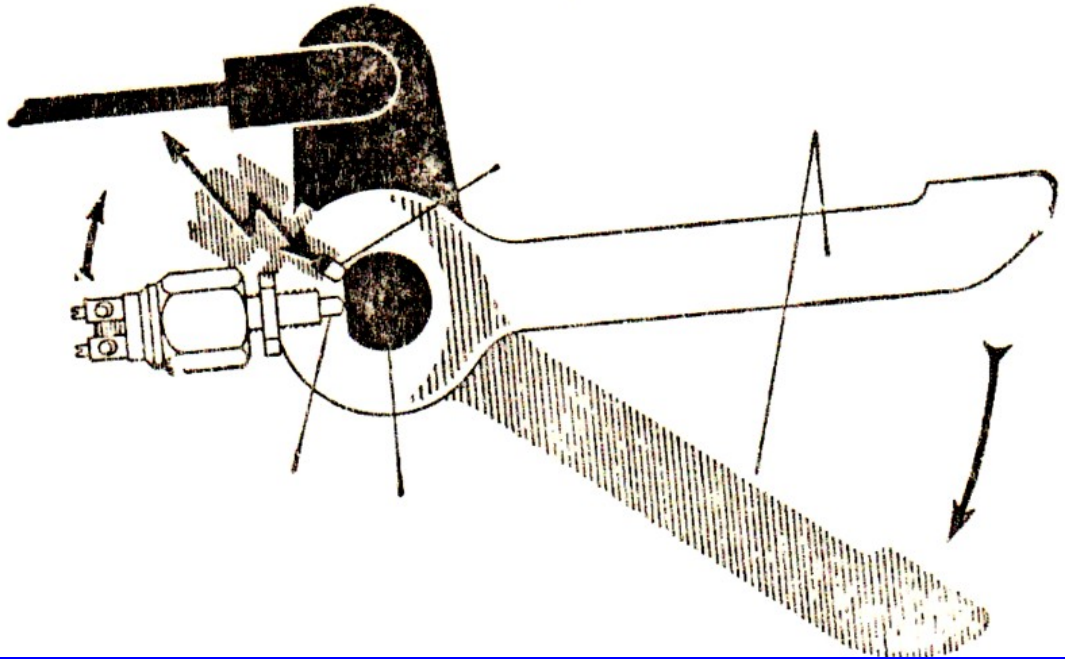

606-27 geändert 03.04.2025				SCHEINWERFER, HUPE hier **PREISLISTE** anklicken	Lesen Sie vor einer Bestellung die Lieferbedingungen **hier** nml = nicht mehr lieferbar zZnl = zur Zeit nicht lieferbar nB = nach Bedarf		
für Krad					**Information**		**Bilder**
RT 200	**RT 200 H**	**RT 250 H**	**250/1**		RT 200 - - - - - 3-Gang, ohne Hinterradfederung RT 200 H - - - 3-Gang, mit Hinterradfederung RT 250 H - - - 3-Gang, mit Hinterradfederung RT 250/1 - - - - 4-Gang, mit Hinterradfederung	*Bemerkung beachten !*	
benötigte Menge				**Best-Nr.**	**Bezeichnung**	**Bemerkung**	**Bilder**
					Für HELLA Scheinwerfer mit 160 mm Lichtaustritt (Lampentopf ca. 174 mm)		
1	1	1	1	3095-2	Glashaltering verchromt, mit Flachlasche, oben vorgezogen (Schirm)		
1	1	1	1	3095-1	Glashaltering verchromt, mit Flachlasche		
1	1	1	1	7265-0	HELLA Scheinwerferglas *(Auch bei Notek verwendbar)*		
1	1	1	1	7266-7	Dichtung zu Scheinwerferglas *(Auch bei Notek verwendbar)*		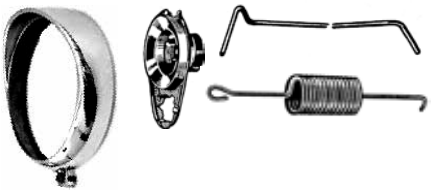
6	6	6	6	7268-0	Sprengfeder zu Scheinwerferglas		
1	1	1	1	nml	Reflektor für 45 mm Lampenfassung *(Ersetzt durch 7272-1)*		
1	1	1	1	7272-1	Reflektor mit Lampenfassung *(Auch bei Notek verwendbar)*		
1	1	1	1	7273-0	Lampenfassung 45 mm		
1	1	1	1	7257-0	Zugfeder zu Lampenfassung		
					Für BOSCH Scheinwerfer mit 160 mm Lichtaustritt (Lampentopf ca. 175 mm)		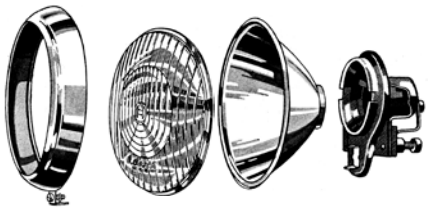
1	1	1	1	309507	Glashaltering verchromt, mit Winkellasche		
1	1	1	1	7265-7	BOSCH Scheinwerferglas		
1	1	1	1	7266-7	Dichtung zu Scheinwerferglas		
6	6	6	6	7268-0	Sprengfeder zu Scheinwerferglas		
1	1	1	1	7272-7	Reflektor, Loch Ø für 40 mm Lampenfassung		
1	1	1	1	7273-1	Lampenfassung 40 mm		
1	1	1	1	7257-7	Spannbügel zu Lampenfassung		
					Für NOTEK Scheinwerfer mit 160 mm Lichtaustritt (Lampentopf ca. 180 mm)		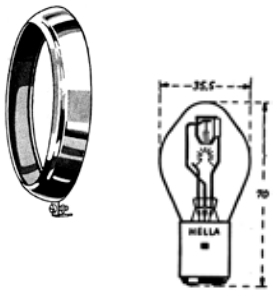
Beim NOTEK Scheinwerfer können alle Teile von HELLA oder BOSCH verwendet werden Nur der Glashaltering passt nicht.							
1	1	1	1	1051-1	Glühlampe (Hauptlicht) 6 Volt, 25/25 Watt		
1	1	1	1	1051-0	Glühlampe (Hauptlicht) 6 Volt, 35/35 Watt		
1	1	1	1	1050-1	Glühlampe (Standlicht) 6 Volt, 2 Watt		
1	1	1	1	1050-0	Glühlampe (Standlicht) 6 Volt, 4 Watt		
nB	nB	nB	nB	4834-0	Kabeltülle zu Scheinwerfer, für 15 mm Loch		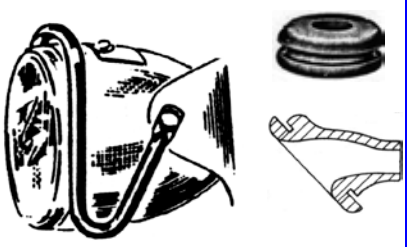
nB	nB	nB	nB	4833-0	Kabeltülle zu Scheinwerfer, für 20 mm Loch		
nB	nB	nB	nB	4832-0	Kabeltülle zu Scheinwerfer, für 25 mm Loch		
nB	nB	nB	nB	2100-5	Kabeltülle schräg zu Scheinwerfer, für 20-22 mm Loch		
1	1	1	1	496916	Lampenschutzbügel verchromt		
1	1	1	1	9823-0	Hupe 6 Volt, ca.Ø 100 mm, mit Chromgitter, Import		

606-28 geändert 21.03.21	Rückleuchten	Lesen Sie vor einer Bestellung die Lieferbedingungen **hier**
	hier **PREISLISTE** anklicken	nml = nicht mehr lieferbar zZnl = zur Zeit nicht lieferbar nB = nach Bedarf

für Krad				Information			Bilder
RT 200	RT 200 H	RT 250 H	250/1	RT 200 - - - - - 3-Gang, ohne Hinterradfederung RT 200 H - - - 3-Gang, mit Hinterradfederung RT 250 H - - - 3-Gang, mit Hinterradfederung RT 250/1 - - - - 4-Gang, mit Hinterradfederung			
benötigte Menge				**Best-Nr.**	**Bezeichnung**	**Bemerkung**	**Bilder**
nB	nB	nB	1	104-31	Rückleuchte kpl. schwarz (Form Hella) ~K 2424 **ohne** Bremslicht, mit Gummiunterlage	*RT 200, RT 200 H, RT 250 H, RT 250/1 hatten Rückleuchten, die von uns nicht mehr lieferbar sind.*	
nB	nB	nB	1	104-32	Rückleuchte kpl. verchromt (Form Hella) ~K 2424 **ohne** Bremslicht, mit Gummiunterlage		
nB	nB	nB	1	104-36	Glas rot, **ohne** Bremslicht, mit Alurahmen poliert *Größe ca.48x67mm, Einbaumaß ca.43x61mm* (Glas hat eine Linse)		
nB	nB	nB	nB	104-61	Rückleuchte schwarz (Form Hella) ~K 2436 **mit** Bremslicht und Gummiunterlage	*Die hier aufgeführten Rückleuchten von den Nachfolgemodellen* ***ohne Bremslicht*** *und* ***mit Bremslicht*** *können nach Bedarf verwendet werden.*	
nB	nB	nB	nB	104-62	Rückleuchte verchromt (Form Hella) ~K 2436 **mit** Bremslicht und Gummiunterlage		
nB	nB	nB	nB	104-66	Glas rot, **mit** Bremslicht, mit Alurahmen poliert *Größe ca.48x67mm, Einbaumaß ca.43x61mm* (Glas hat zwei Linsen)		
nB	nB	nB	nB	nml	Rückleuchte kpl. schwarz, mit Bremslicht und Gummiunterlage, (Form Eberspächer)		
nB	nB	nB	nB	nml	Rückleuchte kpl. verchromt, mit Bremslicht und Gummiunterlage, (Form Eberspächer)		
nB	nB	nB	nB	7286-0	Glas orange für Bremslicht		
nB	nB	nB	nB	7284-0	Glas rot für Rücklicht mit Alurahmen		
nB	nB	nB	nB	728310	Gummiunterlage für Eber-Rückleuchte		
nB	nB	nB	nB	1092-4	Soffitte für Rücklicht 6 Volt, 3 Watt	*Für alle oben aufgeführten Rückleuchten.*	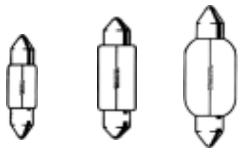
nB	nB	nB	nB	1092-3	Soffitte für Rücklicht 6 Volt, 5 Watt		
nB	nB	nB	nB	1092-2	Soffitte für Bremslicht 6 Volt, 10 Watt		
nB	nB	nB	nB	1092-1	Soffitte für Bremslicht 6 Volt, 15 Watt		
				Alle Rückleuchten werden ohne Leuchtmittel (Soffitten) geliefert.			

606-29 geändert 09.09.2020	TECHNISCHE UNTERLAGEN, SONSTIGES hier **PREISLISTE** anklicken	Lesen Sie vor einer Bestellung die Lieferbedingungen **hier** nml = nicht mehr lieferbar zZnl = zur Zeit nicht lieferbar nB = nach Bedarf

Best-Nr.	Bezeichnung	Bilder
	Technische Unterlagen	
9994-1	Reparaturanleitung Motor RT 200, RT 200 H, RT 250 H	
9994-2	Betriebsanleitung RT 200 H	
9995-2	Betriebsanleitung RT 250 H (3-Gang)	
9995-3	Betriebsanleitung RT 250/1 (4-Gang)	
998506	Schaltplan RT 200, RT 200 H, RT 250 H, RT 250/1 *mit Hella Zündschloß*	
998507	Schaltplan RT 200, RT 200 H, RT 250 H, RT 250/1 *mit Bosch Zündschloß*	
	Bordausstattung für Bundeswehr Krad	
H2017	Werkzeugrolltasche oliv, leer, **neu**	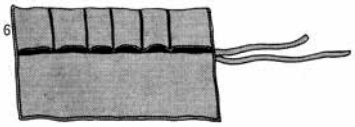
H1029	Blech-Lampenkasten oliv, leer, **neu**	
1029G	Blech-Lampenkasten oliv, leer, **gebraucht**	
5905G	Winkerkelle **gebraucht**	
9805-G	Warnweste *(mit Aufbewahrungstasche)* **gebraucht**	
3659-0	Handlampe, mit Tarnlicht und Filter rot + grün *(ohne Batterien)* **neu**	
3659-G	Handlampe, mit Tarnlicht und Filter rot + grün, *(ohne Batterien)* **gebraucht**	
3144-G	Schutzbrille (Vollsicht) **gebraucht**	
5811-0	Ölbindetuch (2 Stück) **neu**	
0755-G	Ölspritzkanne, **gebraucht**	
0729-G	Klauenbeil 350mm, 900 Gramm, **gebraucht**	
H2018	Luftpumpe oliv ca. 350 - 380 mm **neu**	
1081-0	Luftpumpe schwarz ca. 350 - 380 mm **neu**	